APT
A SIEMENS COMPANY

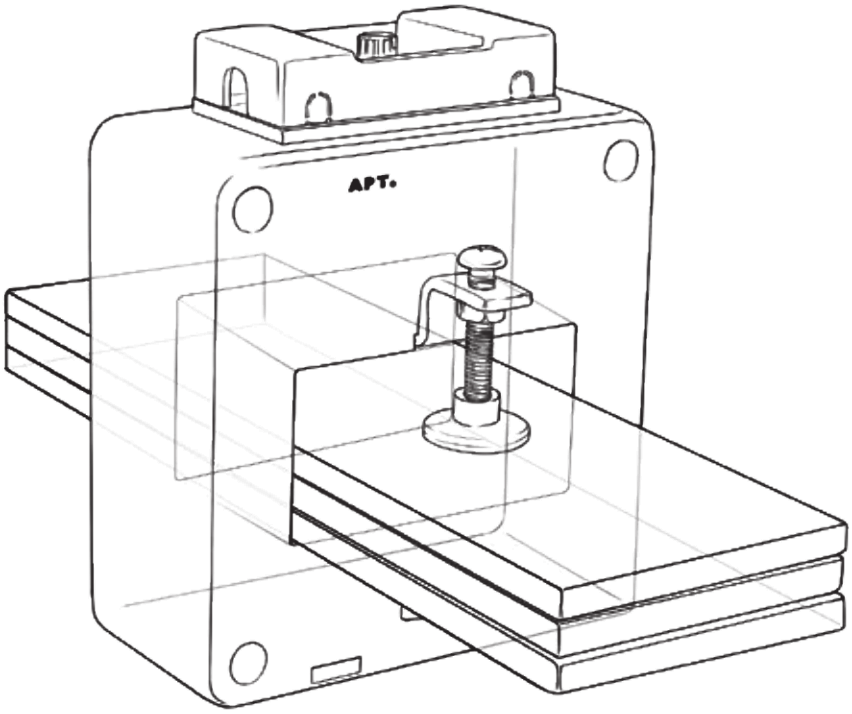

电流互感器

ALH-0.66 系列

您的首选品牌
http://www.si-apt.com

电流互感器

苏州西门子电器有限公司上海分公司
上海市广中西路 777 弄 55 号启迪大厦 301
邮编 : 200072
总机 : (021) 56553757
网址 : http://www.si-apt.com
传真 : (021) 56551750
电子邮箱 : sales@si-apt.com

Siemens Electrical Apparatus Ltd., Suzhou, Shanghai Branch
Rm 301, Tsidi Building No.55, Lane 777, West Guangzhong Road Shanghai
Zip Code: 200072
TEL: (021) 56553757
URL: http://www.si-apt.com
FAX: (021) 56551750
E-mail: sales@si-apt.com

2024/01

APT

低压（交流）电流互感器

ALH-0.66 系列

测量级 —— I / II / III / M / φ 型

保护级 —— II - P / III - P 型

开口式 ——HK / NK / SK 型

公司简介

APT 创立于 1993 年，专业生产按钮、指示灯、万能转换开关、通用类继电器等低压产品，是中国领先的低压元器件制造商。2008 年 8 月，苏州西门子电器有限公司（以下称“西门子”）全资收购 APT，APT 品牌及相关产品由西门子运营。在西门子统一的品质管理，研发资源依托下，集中力量生产按钮和指示灯以及其它重要低压产品，如警示灯、控制箱、组合灯、电流互感器和限位开关等。

经过 20 多年的推广和应用，APT 产品广泛服务于中国的电力、能源、轨道交通、电梯、物流、机床等几十个行业领域，先后被秦山核电站、三峡水电站、神舟五号、青藏铁路机车、“和谐号”动车组、“复兴号”动车组、国际机场和城市地铁选用，成为国家级重点工程项目的首选品牌。同时，西门子充分发挥其国际运营经验持续加强 APT 的管理和业务发展，并通过先进的技术和完善的产品线，更好地服务于中国市场。

技术参数及说明（测量级） Page 02

ALH-0.66 I 型 Page 04

ALH-0.66 II 型 Page 10

ALH-0.66 III型 Page 20

ALH-0.66 M 型 / φ 型 Page 26

技术参数及说明（保护级） Page 30

ALH-0.66 II -P 型 Page 32

ALH-0.66 III -P 型 Page 36

技术参数及说明（开口式） Page 40

ALH-0.66 HK 型 Page 42

ALH-0.66 NK 型 Page 46

ALH-0.66 SK**J 型 / SK**L 型 Page 50

安装方法、全国部分典型样板工程 Page 56

说明

◎ 型号说明（测量级）

对应编号	ALH - 0.66 □ □ □ □ □ 1 2 3 4 5 6 7
1	注册批准型号
2	额定电压 0.66kV，即 AC660V
3	规格型号：见规格尺寸表
4	额定电流比：“ / ”前后分别表示一次侧二次侧电流，单位为 A
5	准确度等级：数字表示准确度级，R 为级
6	额定容量：单位为 VA
7	穿芯匝数：一次电流的穿心匝数，单位为 T

型号举例：ALH-0.66 30Ⅰ 100/5 0.5R 2.5VA 5T
型号解释：规格型号 30Ⅰ型，一次侧电流 100A，二次侧电流 5A，准确度等级 0.5，容量 2.5，穿心匝数 5

◎ 技术参数

1、符合标准 GB20840
2、一次电流 5A~8000A 二次电流 5A / 1A
3、额定电压 AC660V
4、额定频率 50 / 60Hz
5、使用环境温度 -25℃ ~+40℃ 最高耐温 120℃ 存储环境温度 -40℃ ~+70℃
6、海拔高度 ≤1000m （常规应用：海拔 >1000m 的特殊应用需根据 GB20840 内的约束条件选择相应的互感器）
7、工频耐压 3000V 50Hz · 1min(外壳与二次线圈间)
8、绝缘等级 E
9、准确度等级 (测量用互感器) 0.2S、0.5S、0.2、0.5、1

◎ 订货须知

1、注明互感器的型号、规格、电流比、准确度等级和二次额定容量。
2、注明安装方式。(如不注明，本公司按自己规定提供)

◎ 互感器安装使用注意事项

1、电流互感器二次绕组严禁开路 , 否则将产生高电压危及设备和人身安全。
2、电流互感器二次侧应有一端可靠接地，以防止一二次间绝缘击穿。
3、严格按照铭牌上额定功率、额定变比、准确度等级使用电流互感器。
4、电流互感器一次绕组和被测线路串联，二次绕组和电测仪表串联，且接线时必须注意电流互感器的极性。
5、二次回路连接导线应采用电阻小的绝缘线，且中间应无接头。
6、二次绕组回路中所串入仪表的阻抗不应超过有关技术标准的规定。
7、应避免继电保护和电能计量用电流互感器并用。

I & II & III & M & Φ

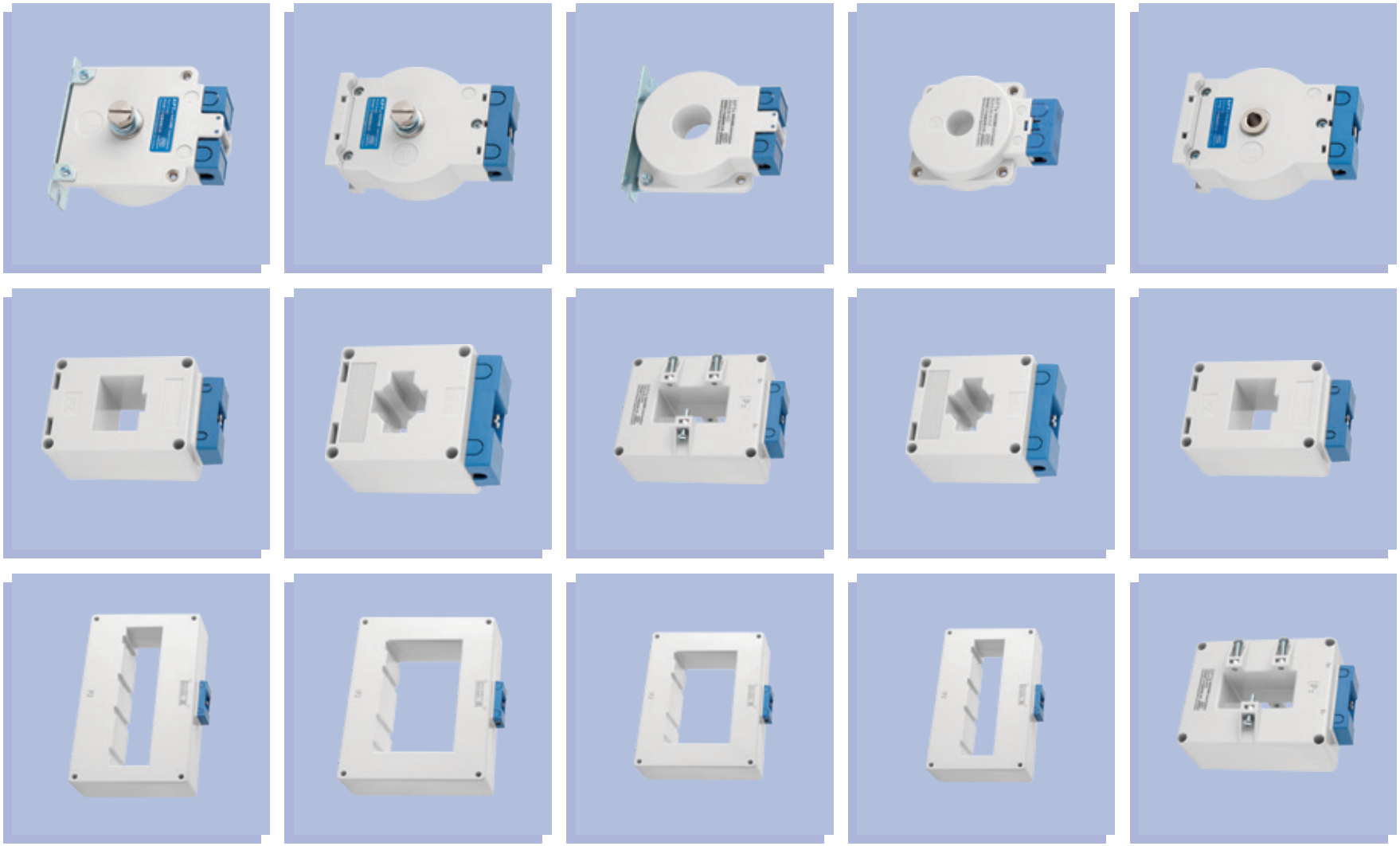

APT

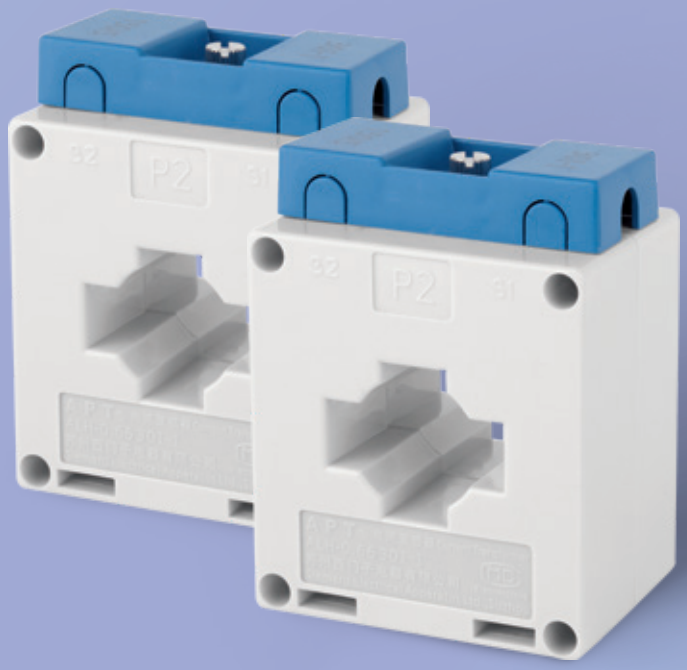

ALH-0.66 Ⅰ型

系列电流互感器

ALH-0.66 series Current Transformer

产品特点

- ALH-0.66 Ⅰ型电流互感器外壳采用高强度 PC 塑料制成，全封闭结构，方孔、圆孔兼容，既可穿电缆，也可穿母线， 一般作控制、测量用。
- P1、 P2 表示一次极性端，S1、 S2 表示二次极性端。
- P1、 S1 及 P2、 S2 为同名端 (减极性) 。

◎ 规格尺寸

单位：mm

尺寸 / 规格型号	外形尺寸				穿孔尺寸			安装尺寸	安装方式（第 38 页）							
	W	H	D	B	A	E	Φ	M	A		B		C	D	E	H
									a	b	a	b	/	/	/	/
30 Ⅰ	60	79	34	33.5	30.5	11	23	31.6	32	50	32.4	48	/		/	/
30 Ⅰ-Ⅰ	60	79	45	33.5	31	11	22	32	32	59	33	58	/		/	
40 Ⅰ	75	97	44	41	42	11	30	44	45	59	45	58		/	/	/
60 Ⅰ	101.5	124.5	44.4	55	61	21	46	62	/	/	63	59		/	/	/
80 Ⅰ	120	140.5	45	62.5	81.5	10.8	52	60	/	/	61	59		/		/
100 Ⅰ	146	161.5	45	73	102	10.5	62	80	/	/	81	59		/		/

说明

- 未注公差按 GB/T 1804-2000 IT18 级
- “ / ”为不提供的安装方式

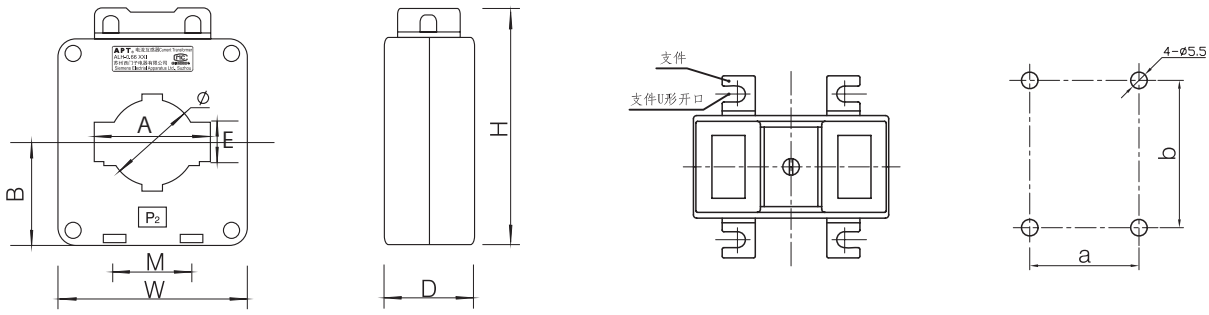

ALH-0.66 Ⅰ型

◎ 技术参数对照表

规格型号	30 Ⅰ					30 Ⅰ - Ⅰ	
母排规格 (mm) Max	30x10 1 根					30x10 1 根	
准确度等级	0.2S	0.5S	0.2	0.5	1	0.2S	0.5S
额定电流比	额定容量（VA）/ 匝数（T）						
15 / 5				2.5/10			
20 / 5				5/10			
25 / 5				5/8	2.5/4		
30 / 5				2.5/5	2.5/5		
40 / 5				5/5	2.5/3 5/5		
50 / 5	2.5/8			5/4	2.5/2		
60 / 5		5/5		2.5/3 5/5	2.5/2		
75 / 5		5/4		5/4	2.5/2		
100 / 5	2.5/4	2.5/2		5/2	2.5		
150 / 5			2.5	2.5	2.5		
200 / 5	2.5/2	2.5	2.5	5	5		
250 / 5		5	2.5	5	10		
300 / 5		5	2.5	5	10		
400 / 5	2.5	5	2.5	5		2.5	5
450 / 5							
500 / 5							
600 / 5							
750 / 5							
5 / 1							
10 / 1							
15 / 1					0.1/2		
20 / 1							
25 / 1							
30 / 1					0.1		
40 / 1					0.1		
50 / 1				0.1	0.1		
60 / 1				0.2			
75 / 1				0.2			
80 / 1				0.2			
100 / 1				0.2			
150 / 1				2.5	2.5		
200 / 1				5	5		
250 / 1		2.5		5			
300 / 1		2.5		5	10		
400 / 1		2.2	2.5	10			
500 / 1							
600 / 1							
750 / 1							

规格型号	30 I - I			40 I				
母排规格 (mm) Max	30x10　1 根			40x10　1 根				
准确度等级	0.2	0.5	1	0.2S	0.5S	0.2	0.5	1
额定电流比	额定容量（VA）/ 匝数（T）							
15 / 5								
20 / 5			2.5/4					
25 / 5		2.5/6	5/4				2.5/6	2.5/3
30 / 5		2.5/5	5/5				2.5/5	2.5/3
40 / 5		2.5/3 5/5	2.5/2				5/5	5/5
50 / 5	2.5/6	2.5/3 5/4	5/2				2.5/3	2.5/2
60 / 5	2.5/5	2.5/2 5/5	10/5				2.5/3 5/5	5/5
75 / 5	2.5/4	5/4	2.5				5/4	2.5
100 / 5	2.5/3	5/2	5				5/2	2.5
150 / 5	2.5/2	2.5	5		2.5	2.5/2	2.5	2.5
200 / 5	2.5	5	10		2.5		5	5
250 / 5		5	10		2.5		5	
300 / 5	2.5	5	10		5	2.5	5	
400 / 5	5	5	10	2.5	5	2.5	5	
450 / 5				2.5		2.5	5	
500 / 5				2.5	10	5	10	
600 / 5				5	10	10	10	
750 / 5				5	10	10	10	
5 / 1			0.1/4					
10 / 1			0.1/2					
15 / 1		0.1/4						
20 / 1			0.1 2.5/8					
25 / 1			0.1					
30 / 1		0.1/2						0.2
40 / 1		0.1	0.4 2.5/5				0.1	
50 / 1		0.1	0.4				0.1	
60 / 1		0.2	0.4				0.2	
75 / 1		0.2	1				0.2	
80 / 1		0.2						
100 / 1		0.2	2.5				0.2	0.4
150 / 1		2.5	5				2.5	5
200 / 1		5	10	2.5			5	
250 / 1		5	10				5	
300 / 1		5	10				5	
400 / 1		10			10		10	
500 / 1							10	
600 / 1						5	10	
750 / 1						10	10	

◎ 技术参数对照表

规格型号	60 I					80 I	
母排规格 (mm) Max	60x10 1 根 60x6 2 根					80x10 1 根 60x 6 2 根	
准确度等级	0.2S	0.5S	0.2	0.5	1	0.2S	0.5S
额定电流比	额定容量（VA）/ 匝数（T）						
40 / 5					5/5		
50 / 5			2.5/6	2.5/3	2.5/2		
60 / 5			2.5/5	5/5	10/5		
75 / 5			2.5/4	5/4	10/4		
100 / 5			2.5/3	5/3	2.5		
150 / 5			2.5/2	2.5	2.5		
200 / 5			5/2	5	5		
250 / 5			2.5/2	5	5		
300 / 5			2.5/2	5	5		
400 / 5	2.5	2.5	5	5	5		2.5
450 / 5	2.5	2.5	5	5	10		5
500 / 5	2.5	5	5	10	10	2.5	10
600 / 5	5	5	5	10	10	5	10
750 / 5	5	10	5	10		5	
800 / 5	5	10	10	10		5	10
900 / 5	5			10			
1000 / 5	15	15	15	15		10	15
1200 / 5			20			10	20
1250 / 5			20				
1500 / 5		20	20			20	
2000 / 5			40			40	
2500 / 5							
3000 / 5							
75 / 1				0.2			
80 / 1							
100 / 1				0.2			
150 / 1				2.5			
200 / 1				5			
250 / 1				5			
300 / 1				5			
400 / 1				10			
500 / 1				10			10
600 / 1			5	10			
750 / 1				10			
800 / 1				10			
1000 / 1			10				
1200 / 1			10				
1250 / 1			10				
1500 / 1			20				
2000 / 1			20				
2500 / 1							
3000 / 1							

规格型号	80 I		100 I				
母排规格 (mm) Max	80x10　1 根 60x6　2 根		100x10　1 根 80x10　2 根				
准确度等级	0.2	0.5	0.2S	0.5S	0.2	0.5	1
额定电流比	额定容量（VA）/ 匝数（T）						
40 / 5							
50 / 5							
60 / 5							
75 / 5							
100 / 5		5/3					
150 / 5		5/2					
200 / 5		5/2					
250 / 5		5					2.5
300 / 5		5					2.5
400 / 5	5	5				5	
450 / 5	5	5				5	
500 / 5	5	10				10	
600 / 5	10	10	5	5	5	10	
750 / 5	10	10	5	5	5	10	
800 / 5	10	10	5	5	5	10	
900 / 5		10	5	5	5		
1000 / 5	15	20	10	10	15	15	
1200 / 5	20	20	10	20	20		
1250 / 5	20		10		20		
1500 / 5	20	20	20		20		
2000 / 5	40		40		40		
2500 / 5	40		40		40		
3000 / 5					40		
75 / 1							
80 / 1							
100 / 1		0.2					
150 / 1		2.5				1	
200 / 1		5				2.5	
250 / 1		5				5	
300 / 1		5				5	
400 / 1		10				10	
500 / 1		10				10	
600 / 1		10				10	
750 / 1		10				10	
800 / 1	10					10	
1000 / 1	10					10	
1200 / 1	20				20		
1250 / 1	20						
1500 / 1	20				20		
2000 / 1	20				20		
2500 / 1	20				20		
3000 / 1					20		

APT

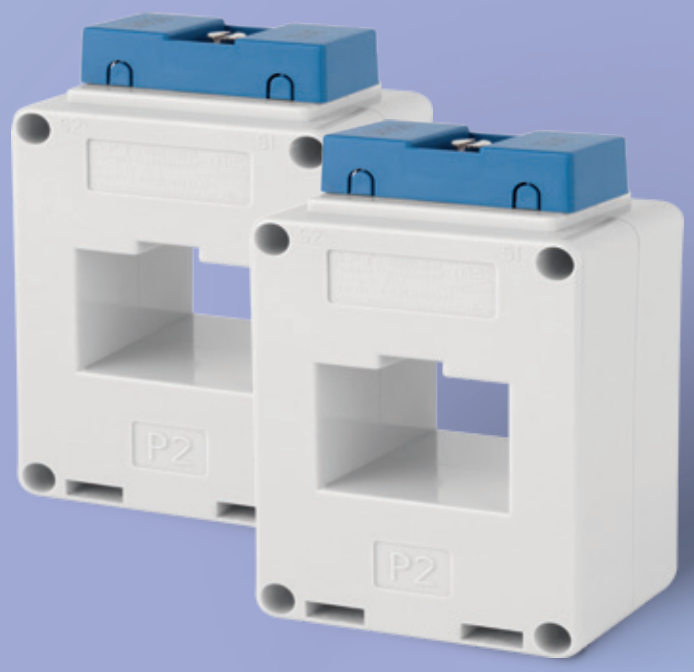

ALH-0.66 II 型

系列电流互感器

ALH-0.66 series Current Transformer

产品特点

- ALH-0.66 II 型电流互感器，采用高强度 PC 外壳，全封闭结构，长方形穿孔，穿芯匝数均为一匝，以穿母线为主，也可穿电缆，最多可穿母线根数为 6 根，一般作控制、测量等用。
- P1、P2 表示一次极性端，S1、S2 表示二次极性端。
- P1、S1 及 P2、S2 为同名端（减极性）。

◎ 规格尺寸

单位：mm

尺寸 / 规格型号	外形尺寸				穿孔尺寸		安装尺寸	安装方式（第 38 页）				
								B		C	D	E
	W	H	D	B	A	E	M	a	b	a	b	/
30 II	60	101	44	30	34	26	29	30	58	/		
40 II	75	105	44	29	42	32	44	45	58	/		
50 II	86.5	112.5	45	33	52	32	30	31	59	/		
60 II	98	115.5	46	34	62	32	42	/	/		/	
80 II	117.8	120.5	45	35	82	32	60	/	/		/	
100 II	140	129	49	39	102	32	80	/	/		/	
130 II	175	133	46	41	136	36	30 40 33	/	/		/	
180 II	224	133	48	40.5	182	36.5	45 45 45	/	/		/	
200 II	244	133	50	41.5	204	35	50 50 50	/	/		/	
50x50 II	86.5	132.5	45	33	52	52	30	31	59	/		
60x50 II	105	146	45	39.4	62	52	42	/	/		/	
80x50 II	120	142	47	37	82	52	60	/	/		/	
100x50 II	148	155	49	44	102	52	80	/	/		/	
120x50 II	172	158	49	44	122	53	80	/	/		/	
220x50 II	280	189	60	59.5	225	55	65 55 65	/	/		/	
170x100 II	255	219	60	50	170	106.5	40 75 40	/	/		/	
100x70 II	148	176	49	44	102	73	80	/	/		/	
100x80 II	148	186	49	44	102	82	80	/	/		/	
100x85 II	148	191	49	44	102	88	80	/	/		/	
120x65 II	172	174	49	44	122	68	80	/	/		/	
120x85 II	172	194	49	44	122	88	80	/	/		/	
130x50 II	182	158	49	44	132	53	80	/	/		/	
130x65 II	175	165	46	41	136	68	33 40 33	/	/		/	

II 型

说明

- 未注公差按 GB/T 1804-2000 IT18 级
- “ / ” 为不提供的安装方式
- 代表改制壳体

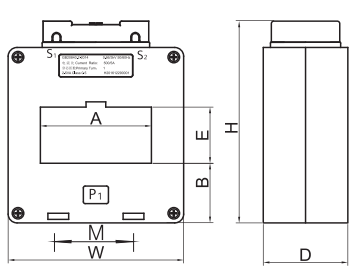

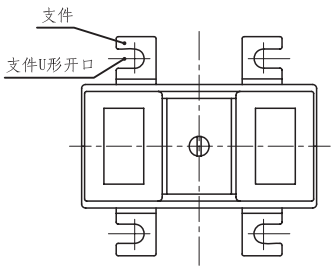

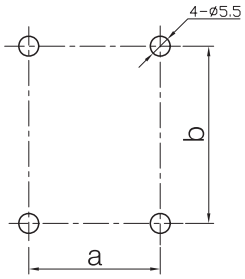

ALH-0.66 II型

◎ 技术参数对照表

规格型号	30 II					40 II				
母排规格 (mm) Max	30x10 1-2 根					40x10 1-2 根				
准确度等级	0.2S	0.5S	0.2	0.5	1	0.2S	0.5S	0.2	0.5	1
额定电流比	额定容量（VA）/ 匝数（T）									
25 / 5				2.5/8						
60 / 5										
75 / 5										
80 / 5										
100 / 5				2.5/2	2.5					2.5
150 / 5				5/2	2.5				2.5	
200 / 5		2.5		5				2.5/2 5/3	5	
250 / 5		2.5	2.5	5			2.5		5	10
300 / 5		2.5	2.5	5			2.5	2.5	5	10
400 / 5	2.5	5	2.5	5		2.5	5	2.5	5	10
500 / 5	2.5	5	5	10		2.5	5	5	10	10
600 / 5	5	10	10	10		5	10	5	10	10
750 / 5				10		5	10	10	10	10
800 / 5						5	10	10	10	10
900 / 5								15	10	
1000 / 5						10	15	15	10	
1200 / 5						15		20	10	
1250 / 5										
1500 / 5										
2000 / 5										
40 / 1					0.1					
50 / 1										
60 / 1									0.2	
75 / 1				0.2					0.2	
80 / 1				0.2						
100 / 1				0.2					0.2	0.2
150 / 1				2.5					2.5	
200 / 1				5		2.5			5	10
250 / 1				5					5	10
300 / 1				5					5	15
400 / 1				10		2.5	10		10	15
500 / 1				10				2.5	10	
600 / 1				10		5	10	5	10	
750 / 1				10				5	10	
800 / 1						5		5	10	
900 / 1										
1000 / 1									10	
1200 / 1										
1250 / 1										
1500 / 1										
2000 / 1										

规格型号	50 II				50x50 II				60 II			
母排规格 (mm) Max	50x10　1-2 根				50x10　1-2 根				60x10　1-2 根			
准确度等级	0.2S	0.5S	0.2	0.5	0.2S	0.5S	0.2	0.5	0.2S	0.5S	0.2	0.5
额定电流比	额定容量（VA）/ 匝数（T）											
25 / 5												
60 / 5												
75 / 5												
80 / 5												
100 / 5												
150 / 5											2.5/2	
200 / 5											2.5/2	
250 / 5		2.5				2.5						5
300 / 5	2.5	2.5	2.5	5	2.5	2.5	2.5	5		2.5	2.5	5
400 / 5	2.5	2.5	2.5	5	2.5	2.5	2.5	5	2.5	2.5	5	5
500 / 5	5	5	5	10	5	5	5	10	2.5	5	5	10
600 / 5	5	10	10	10	5	10	10	10	5	5	10	10
750 / 5	5		10	10	5		10	10	5		10	10
800 / 5	10	10	10	10	10	10	10	10	5	5	10	10
900 / 5				10				10	2.5			10
1000 / 5	15		15	15	15		15	15	15	15	15	15
1200 / 5	20		20	20	20		20	20	20		20	20
1250 / 5	20		20		20		20		20		20	
1500 / 5	20		20		20		20		20	20	20	20
2000 / 5									40		40	
40 / 1												
50 / 1												
60 / 1				0.2				0.2				
75 / 1				0.2				0.2				0.2
80 / 1												
100 / 1				0.2				0.2				0.2
150 / 1				2.5				2.5				2.5
200 / 1				5				5				5
250 / 1				5				5				5
300 / 1				5				5				5
400 / 1				10				10				10
500 / 1	10			10	10			10				10
600 / 1	10		5	10	10		5	10			10	10
750 / 1				10				10				10
800 / 1				10				10		10	10	10
900 / 1												
1000 / 1			10	10			10	10			20	10
1200 / 1			15	10			15	10			20	
1250 / 1			20				20				20	
1500 / 1			20				20				20	
2000 / 1											20	

◎ 技术参数对照表

规格型号	60x50 II				80 II				80x50 II	
母排规格 (mm) Max	60x10 2-3 根				80x10 1-2 根				80x10 2-3 根	
准确度等级	0.2S	0.5S	0.2	0.5	0.2S	0.5S	0.2	0.5	0.2S	0.5S
额定电流比	额定容量（VA）/ 匝数（T）									
300 / 5				5				5		
400 / 5				5		2.5	2.5	5		
500 / 5				10	2.5	5	5	10		
600 / 5			10		2.5	5	5	10		
750 / 5			10			10	10	10		
800 / 5	5	10	10		5	10	10	10	5	
900 / 5	5		10					10		
1000 / 5	15	10	15		10	10	15		10	
1200 / 5	15		20		20	20	20		20	
1250 / 5	20		20		20	20	20		20	
1500 / 5	20		20		20	20	20		20	
2000 / 5	20		40		40	40	40		20	40
2500 / 5			40		40	40	40		40	40
3000 / 5										40
3500 / 5										
4000 / 5										
100 / 1								0.2		
150 / 1				5/2				1		
200 / 1								2.5		
250 / 1								2.5		
300 / 1				5				5		
400 / 1				10				10		
500 / 1				10				10		
600 / 1				10				10		
750 / 1				10				10		
800 / 1				10		10		10		
900 / 1										
1000 / 1				10			10	10		
1200 / 1			20				20			
1250 / 1			20				20			
1500 / 1			20			20	20			
2000 / 1			20			20	20		20	
2500 / 1			20				20			20
3000 / 1										20
3500 / 1										
4000 / 1										

规格型号	80x50 II		100 II				100x50 II			
母排规格 (mm) Max	80x10　2-3 根		100x10　2 根				100x10　2-3 根			
准确度等级	0.2	0.5	0.2S	0.5S	0.2	0.5	0.2S	0.5S	0.2	0.5
额定电流比	额定容量（VA）/ 匝数（T）									
300 / 5						2.5				5
400 / 5		5				5				5
500 / 5		10			5	10				10
600 / 5	10	10			5	10				10
750 / 5		10			5	10				10
800 / 5	10	10	5		5	10		5		10
900 / 5			5		5					
1000 / 5	15		15	10	15	15	5	15	15	
1200 / 5	20		10		20		10	20	20	
1250 / 5	20		10		20		10	20	20	
1500 / 5	20		20	20	20		20	20	20	
2000 / 5	40		40	20	40	40	20	20	40	
2500 / 5	40		40	40	40	40	40	20	40	
3000 / 5	40		40		40		40	40	40	
3500 / 5							40		40	
4000 / 5							40		40	
100 / 1										
150 / 1						1				
200 / 1		0.4				2.5				
250 / 1		0.4				2.5				
300 / 1		5				5				
400 / 1		10				10				10
500 / 1		10				10				10
600 / 1		10				10				10
750 / 1		10			10	10				10
800 / 1		10				10				10
900 / 1		10								
1000 / 1		10		10		10				10
1200 / 1	20				20				20	
1250 / 1	20			10	20				20	
1500 / 1	20				20				20	
2000 / 1	20				20		20		20	
2500 / 1	20				20		20		20	
3000 / 1	20				20		20		20	
3500 / 1										
4000 / 1									15	

◎ 技术参数对照表

规格型号	100x70 II	100x80 II	100x85 II	120x50 II			
母排规格 (mm) Max	100x10 2-4 根			120x10 1-3 根			
准确度等级	0.2	0.2	0.2	0.2S	0.5S	0.2	0.5
额定电流比	额定容量（VA）/ 匝数（T）						
750 / 5							15
800 / 5							15
900 / 5							
1000 / 5				10	15	15	
1200 / 5				10	20	20	
1250 / 5				10	20	20	
1500 / 5	20	20		20	20	20	
2000 / 5	20	40		20	40	40	
2500 / 5	40	40		40	40	40	
3000 / 5	40	40	40	40		40	
3500 / 5	40	40	40	40		40	
4000 / 5	40	40	40	40		40	
5000 / 5				40		40	
250 / 1							1
300 / 1							2.5
400 / 1							5
500 / 1							10
600 / 1							10
750 / 1							10
800 / 1							10
900 / 1							
1000 / 1		20		10		10	
1200 / 1		20		10		20	
1250 / 1							
1500 / 1		20		10		20	
2000 / 1		20		20		20	
2500 / 1		20		20		20	
3000 / 1		20		20		20	
3500 / 1							
4000 / 1				20		20	
5000 / 1						15	

规格型号	120x65 II	120x85 II	130x50 II			130x65 II
母排规格 (mm) Max	120x10　1-4 根		130x10　1-3 根			130x10　1-4 根
准确度等级	0.2	0.2	0.2S	0.2	0.5	0.2
额定电流比	额定容量（VA）/ 匝数（T）					
750 / 5						
800 / 5						
900 / 5						
1000 / 5						
1200 / 5					10	
1250 / 5						
1500 / 5						
2000 / 5						
2500 / 5						
3000 / 5	40			40		
3500 / 5	40	40		40		
4000 / 5	40	40		40		
5000 / 5	40	40		40		40
250 / 1						
300 / 1						
400 / 1						
500 / 1						
600 / 1						
750 / 1						
800 / 1						
900 / 1						
1000 / 1						
1200 / 1						
1250 / 1						
1500 / 1						
2000 / 1						
2500 / 1						
3000 / 1				20		
3500 / 1						
4000 / 1	20		20	20		
5000 / 1		20		20		

◎ 技术参数对照表

规格型号	130 II				180 II	200 II
母排规格 (mm) Max	130x10 1-2 根 60x10 2-4 根				180x10 1-2 根	200x10 1-2 根 100x10 2-4 根
准确度等级	0.2S	0.5S	0.2	0.5	0.2	0.2S
额定电流比	额定容量（VA）/ 匝数（T）					
500 / 5				10		
600 / 5				10		
750 / 5				10		
800 / 5				10		
900 / 5						
1000 / 5		15	15		15	
1200 / 5	10	20	20		15	
1250 / 5	10	20	20		15	
1500 / 5	20	20	20		20	
2000 / 5	20	40	40		40	20
2500 / 5	20	40	40		40	20
3000 / 5	40	40	40		40	20
3500 / 5	40		40		40	20
4000 / 5	40		40		40	20
5000 / 5					40	20
6000 / 5						
7500(8000) / 5						
1000 / 1			10			
1200 / 1			20		20	
1250 / 1						
1500 / 1			20		20	
2000 / 1			20		20	
2500 / 1			20		20	
3000 / 1			20		20	
3500 / 1						
4000 / 1			20		20	
5000 / 1					20	
6000 / 1						
7500(8000) / 1						

规格型号	200 II		220x50 II			170x100 II
母排规格 (mm) Max	200x10 1-2 根 100x10 2-4 根		200x10 2-3 根			160x10 1-3 根 80x10 3-6 根
准确度等级	0.2	0.5	0.5S	0.2	0.5	0.2
额定电流比	额定容量（VA）/ 匝数（T）					
500 / 5						
600 / 5						
750 / 5						
800 / 5						
900 / 5						
1000 / 5					15	
1200 / 5						
1250 / 5						
1500 / 5	20			20		20
2000 / 5	40			40		40
2500 / 5	40			40		40
3000 / 5	40	40		40		40
3500 / 5	40			40		40
4000 / 5	40			40		40
5000 / 5	40			40		40
6000 / 5				30		30
7500(8000) / 5						30
1000 / 1						
1200 / 1						
1250 / 1						
1500 / 1	20			20		20
2000 / 1	20			20		20
2500 / 1	20			20		20
3000 / 1	20			20		20
3500 / 1						
4000 / 1	20		20	20		20
5000 / 1	20			20		20
6000 / 1				15		20
7500(8000) / 1						20

ALH-0.66 III型

系列电流互感器

ALH-0.66 series Current Transformer

产品特点

- ALH-0.66 III型电流互感器是在 I 、 II 型的基础上再进行完善的产品，它主要用在当三相母线立式布置时的场合，从而避免了二次出线被相邻母线或互感器所阻隔而带来的不便，它主要是采用母线固定的安装方法，非常方便，同时对该互感器的容量进行了加大，使其精度大大提高，从而能满足大阻抗负载及电能计量的更高要求。
- P1、P2 表示一次极性端，S1、S2 表示二次极性端。P1、S1 及 P2、S2 为同名端（减极性）。

◎ 规格尺寸

单位：mm

尺寸 / 规格型号	外形尺寸					穿孔尺寸			安装尺寸	安装方式（第 38 页）		
	W	H	C	D	B	A	E	Φ	M	A a	A b	J
20 III	72	75.5	58	36	20	11	21	21	41	42	50	
30 III	72	99	72	50	26	12	32	26	41	42	64	
50 III	75	114	76	56	24	16	52	/	/	/	/	
60 III	100	139	75	55	21	32	62	/	/	/	/	
80 III	100	164	75	55	34	32	82	/	/	/	/	
100 III	100	189	75	55	36.5	32	102	/	/	/	/	
120 III	125	214	75	55	39	52	122	/	/	/	/	
130 III	130	220	75	55	36.5	55	131	/	/	/	/	
220x130 III	235	340	80	60	50.25	136	225	/	/	/	/	

说明

- 未注公差按 GB/T 1804-2000 IT18 级
- “ / ” 为不提供的安装方式

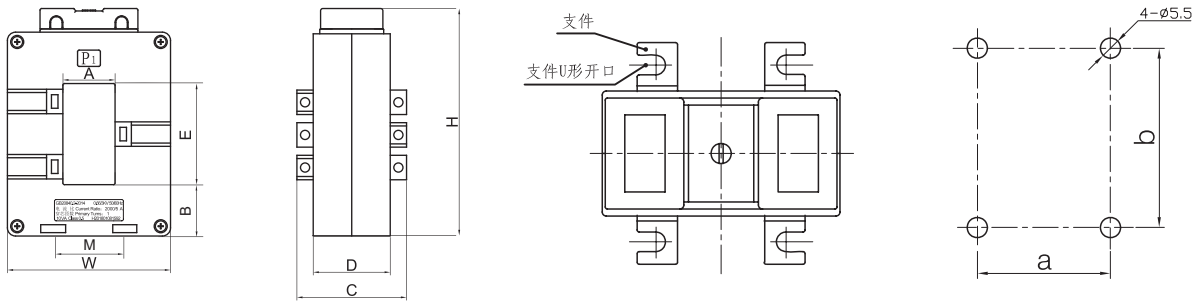

ALH-0.66III型

◎ 技术参数对照表

规格型号	20 III		30 III			50 III	
母排规格 (mm) Max	20x10 1 根		30x10 1 根			50x10 1 根	
准确度等级	0.5	1	0.2S	0.2	0.5	0.2S	0.2
额定电流比	额定容量（VA）/ 匝数（T）						
75 / 5		2.5					
100 / 5		2.5					
150 / 5	2.5			5/2	2.5		
200 / 5	5				5		
250 / 5	5			2.5	5		
300 / 5				5	10		
400 / 5			2.5	10	10		10
500 / 5				10	10		10
600 / 5						2.5	10
750 / 5							10
800 / 5							10
1000 / 5							15
1200 / 5							
1250 / 5							
1500 / 5							
2000 / 5							
100 / 1	0.2				0.2		
150 / 1	2.5				2.5		
200 / 1	5				5		
250 / 1					5		
300 / 1					5		
400 / 1					10		
500 / 1					10		
600 / 1							
750 / 1							
800 / 1							
1000 / 1							
1200 / 1							
1250 / 1							
1500 / 1							
2000 / 1							

规格型号	50 III	60 III				80 III	
母排规格 (mm) Max	50x10　1 根	60x10　1-2 根				80x10　1-2 根	
准确度等级	0.5	0.2S	0.5S	0.2	0.5	0.2S	0.5S
额定电流比	额定容量（VA）/ 匝数（T）						
75 / 5							
100 / 5							
150 / 5							
200 / 5							
250 / 5	5						
300 / 5	5						
400 / 5	10			10	10		
500 / 5	10			10	10		
600 / 5	10	2.5		10	10		10
750 / 5	10			10	10		
800 / 5	10	5		10	10	5	
1000 / 5	20	10		15	15	10	
1200 / 5		10		20	20	10	
1250 / 5		10		20	20	10	
1500 / 5				20	20	10	
2000 / 5				40	40	10	
100 / 1							
150 / 1	2.5						
200 / 1	5						
250 / 1	5				5		
300 / 1	5				5		
400 / 1	10				10		
500 / 1	10		10		10		
600 / 1	10				10		
750 / 1	10				10		
800 / 1	10				10		
1000 / 1	10			10	10		
1200 / 1				20			
1250 / 1							
1500 / 1				20			
2000 / 1				20			20

◎ 技术参数对照表

规格型号	80 III		100 III			120 III
母排规格 (mm) Max	80x10 1-2 根		100x10 1-2 根			120x10 1-3 根
准确度等级	0.2	0.5	0.2S	0.2	0.5	0.2S
额定电流比	额定容量（VA）/ 匝数（T）					
400 / 5		5			5	
500 / 5		10			5	
600 / 5	10				5	
750 / 5	10				10	
800 / 5	10			10		
1000 / 5	15			15		
1200 / 5	20		10	20		
1250 / 5	20		10	20		
1500 / 5	20		10	20		
2000 / 5	40		20	40		
2500 / 5	40		20	40		
3000 / 5			40	40		
3500 / 5						
4000 / 5						40
5000 / 5						
400 / 1		10			10	
500 / 1		10			10	
600 / 1		10			10	
750 / 1		10			10	
800 / 1		10			10	
1000 / 1		10			10	
1200 / 1	20			20		
1250 / 1	20					
1500 / 1	20			20		
2000 / 1	20			20		
2500 / 1	20			20		
3000 / 1				20		
4000 / 1						
5000 / 1						

规格型号	120 III		130 III				220x130 III		
母排规格 (mm) Max	120x10　1-3 根		130x10　1-3 根				220x10　1-6 根 110x10　2-12 根		
准确度等级	0.2	0.5	0.2S	0.5S	0.2	0.5	0.2S	0.2	0.5
额定电流比	额定容量（VA）/ 匝数（T）								
400 / 5									
500 / 5									
600 / 5									
750 / 5									
800 / 5	10					10			
1000 / 5	15				15				
1200 / 5	20				20				
1250 / 5	20				20				
1500 / 5	20				20				
2000 / 5	40		40		40		20	20	20
2500 / 5	40		40		40		20	20	20
3000 / 5	40		40		40		40	40	40
3500 / 5	40		40		40		40	40	40
4000 / 5	40		40		40		40	40	40
5000 / 5			40		40		40	40	40
6000 / 5							40	40	40
400 / 1		5							
500 / 1		10							
600 / 1		10							
750 / 1		10							
800 / 1		10							
1000 / 1		10							
1200 / 1	20				20				
1250 / 1									
1500 / 1	20				20				
2000 / 1	20				20				
2500 / 1	20				20				
3000 / 1	20			20	20				
4000 / 1	20				20				
5000 / 1					20				

ALH-0.66 M 型 / φ 型

系列电流互感器

ALH-0.66 series Current Transformer

产品特点

- ALH-0.66M 型电流互感器适用于小电流小空间的场所，特别适用于抽屉柜。
- 安装非常方便，可采用导轨直接安装（或可采用本厂配置的底轨安装），也可采用母线直接安装。
- 该互感器的一次接线采用螺钉式接线，避免了小电流时一次侧增加匝数的麻烦。

- ALH-0.66φ 型电流互感器具备 M 型的特点外，它的一次侧采用直接穿芯的方法，不须断开导线。
- 穿芯孔径分 φ8mm、φ12mm、φ15mm 和 φ22mm 四种。
- 穿芯匝数均为 1 匝（不包含样本以外的订制规格）。

◎ 规格尺寸

单位：mm

尺寸 / 规格型号	外形尺寸			穿孔尺寸	安装尺寸	安装方式（第 38 页）
	W	H	D	Φ	M	
M8-Ⅰ	74	100	44	/	64 35	F G I
Φ8-Ⅰ	74	100	44	8	64 35	F G
Φ15-Ⅰ	74	100	44	15	64 35	F G
M8-Ⅱ	67	86	32.5	/	69.5	H I
Φ12	67	85.2	24	12	69.5	H
Φ22	67	85.2	24	22	69.5	H
Φ8-Ⅱ	59	80	26	8	/	/
Φ15-Ⅱ	59	80	26	15	/	/

说明

- 未注公差按 GB/T 1804-2000 IT18 级
- “ / ” 为不提供的安装方式

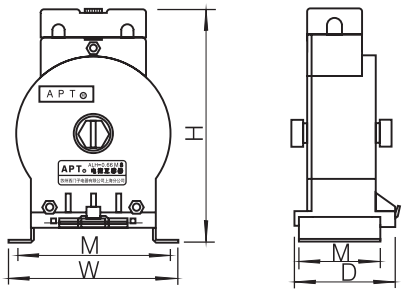

M8-Ⅰ Φ8-Ⅰ Φ15-Ⅰ

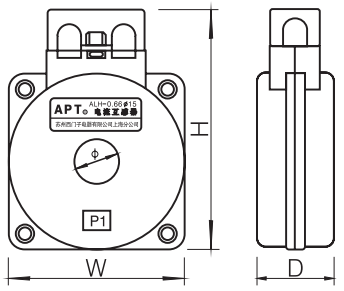

Φ8-Ⅱ Φ15-Ⅱ

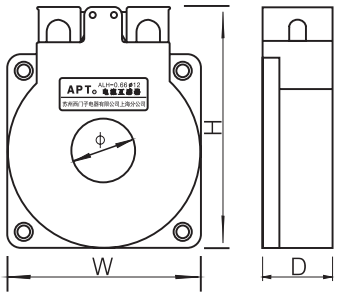

M8-Ⅱ Φ12 Φ22

◎ 技术参数对照表

规格型号	M8 - Ⅰ		M8 - Ⅱ		Φ8 - Ⅰ	Φ8 - Ⅱ
准确度等级	0.5	1	0.5	1	1	1
额定电流比	额定容量（VA）/ 匝数（T）					
5 / 5	2.5	2.5	2.5	2.5		
10 / 5	2.5	2.5	2.5	2.5		
15 / 5	2.5	2.5	2.5	2.5		
20 / 5	2.5	2.5	2.5	2.5		
25 / 5	2.5	2.5	2.5	2.5		
30 / 5	2.5		2.5			
40 / 5	2.5		2.5			
50 / 5	2.5		2.5			
60 / 5	2.5		2.5			
75 / 5	2.5		2.5		2.5	2.5
80 / 5	2.5		2.5		2.5	2.5
100 / 5	2.5		2.5		2.5	2.5
150 / 5	2.5		2.5		2.5	2.5
200 / 5					5	5
250 / 5					5	5
300 / 5					5	5
400 / 5						
500 / 5						
600 / 5						
750 / 5						
800 / 5						
1 / 1	0.4		0.4			
2 / 1	0.4		0.4			
5 / 1	0.4		0.4			
10 / 1	0.4		0.4			
15 / 1	0.4		0.4			
20 / 1	0.4		0.4		0.1	0.1
25 / 1	0.4		0.4		0.1	0.1
30 / 1	0.4		0.4		0.1	0.1
40 / 1	0.4		0.4		0.1	0.1
50 / 1	0.4		0.4		0.2	0.2
60 / 1	0.4		0.4		0.2	0.2
75 / 1	0.4		0.4		0.2	0.2
80 / 1	0.4		0.4			
100 / 1	0.4		0.4		0.2	0.2
150 / 1	0.4		0.4		2.5	2.5
200 / 1					5	5
250 / 1						
300 / 1						
400 / 1						
500 / 1						
600 / 1						

规格型号	ϕ12		ϕ15 - Ⅰ		ϕ15 - Ⅱ	ϕ22	
准确度等级	0.5	1	0.5	1	1	0.5	1
额定电流比	额定容量（VA）/ 匝数（T）						
5 / 5							
10 / 5							
15 / 5							
20 / 5							
25 / 5							
30 / 5							
40 / 5							
50 / 5							
60 / 5							
75 / 5		2.5		2.5	2.5		2.5
80 / 5		2.5					
100 / 5		2.5		2.5	2.5		2.5
150 / 5	2.5	2.5		2.5	2.5	2.5	2.5
200 / 5	2.5	5		5	5	2.5	5
250 / 5	2.5	5		5	5	2.5	5
300 / 5	2.5	5		5		5	5
400 / 5	2.5	5		5			5
500 / 5	5			10			10
600 / 5	10			10			10
750 / 5	10						10
800 / 5	5						10
1 / 1							
2 / 1							
5 / 1							
10 / 1							
15 / 1							
20 / 1		0.1		0.1	0.1		0.1
25 / 1		0.1		0.1	0.1		0.1
30 / 1	0.1			0.1	0.1	0.1	
40 / 1	0.1			0.1	0.1	0.1	
50 / 1	0.2			0.2	0.2	0.2	
60 / 1	0.2			0.2	0.2	0.2	
75 / 1	0.2			0.2	0.2	0.2	
80 / 1							
100 / 1	0.2		0.2		0.2	0.2	
150 / 1	2.5		2.5		2.5	2.5	
200 / 1	5		5		5	5	
250 / 1	5		5			5	
300 / 1	5		5			5	
400 / 1	10		10			10	
500 / 1	10		10			10	
600 / 1	10					10	

说明

◎ 型号说明（保护级）

对应编号	ALH - 0.66 □ □ □ □ □ 1 2 3 4 5 6 7
1	注册批准型号
2	额定电压 0.66kV，即 AC660V
3	规格型号：见规格尺寸表
4	额定电流比：“ / ”前后分别表示一次侧二次侧电流，单位为 A
5	准确度等级：数字表示准确度级，R 为级
6	额定容量：单位为 VA
7	穿芯匝数：一次电流的穿心匝数，单位为 T

型号举例：ALH-0.66 60×50Ⅱ-P 250/5 10P10 2.5VA 1T
型号解释：规格型号 60×50Ⅱ-P 型，一次侧电流 250A，二次侧电流 5A，准确度等级 10P10，容量 2.5，穿心匝数 1

◎ 技术参数

1、符合标准 GB20840
2、一次电流 200A~6300A 二次电流 5A / 1A
3、额定电压 AC660V
4、额定频率 50 / 60Hz
5、使用环境温度 -25℃ ~+40℃ 最高耐温 120℃ 存储环境温度 -40℃ ~+70℃
6、海拔高度 ≤1000m （常规应用：海拔 >1000m 的特殊应用需根据 GB20840 内的约束条件选择相应的互感器）
7、工频耐压 3000V 50Hz · 1min(外壳与二次线圈间)
8、绝缘等级 E
9、准确度等级 (保护用互感器) 5P5、5P10、5P15、5P20、10P5、10P10、10P15、10P20

◎ 订货须知

1、注明互感器的型号、规格、电流比、准确度等级和二次额定容量。
2、注明安装方式。(如不注明，本公司按自己规定提供)

◎ 互感器安装使用注意事项

1、电流互感器二次绕组严禁开路 , 否则将产生高电压危及设备和人身安全。
2、电流互感器二次侧应有一端可靠接地，以防止一二次间绝缘击穿。
3、严格按照铭牌上额定功率、额定变比、准确度等级使用电流互感器。
4、电流互感器一次绕组和被测线路串联，二次绕组和电测仪表串联，且接线时必须注意电流互感器的极性。
5、二次回路连接导线应采用电阻小的绝缘线，且中间应无接头。
6、二次绕组回路中所串入仪表的阻抗不应超过有关技术标准的规定。
7、应避免继电保护和电能计量用电流互感器并用。

II-P & III-P

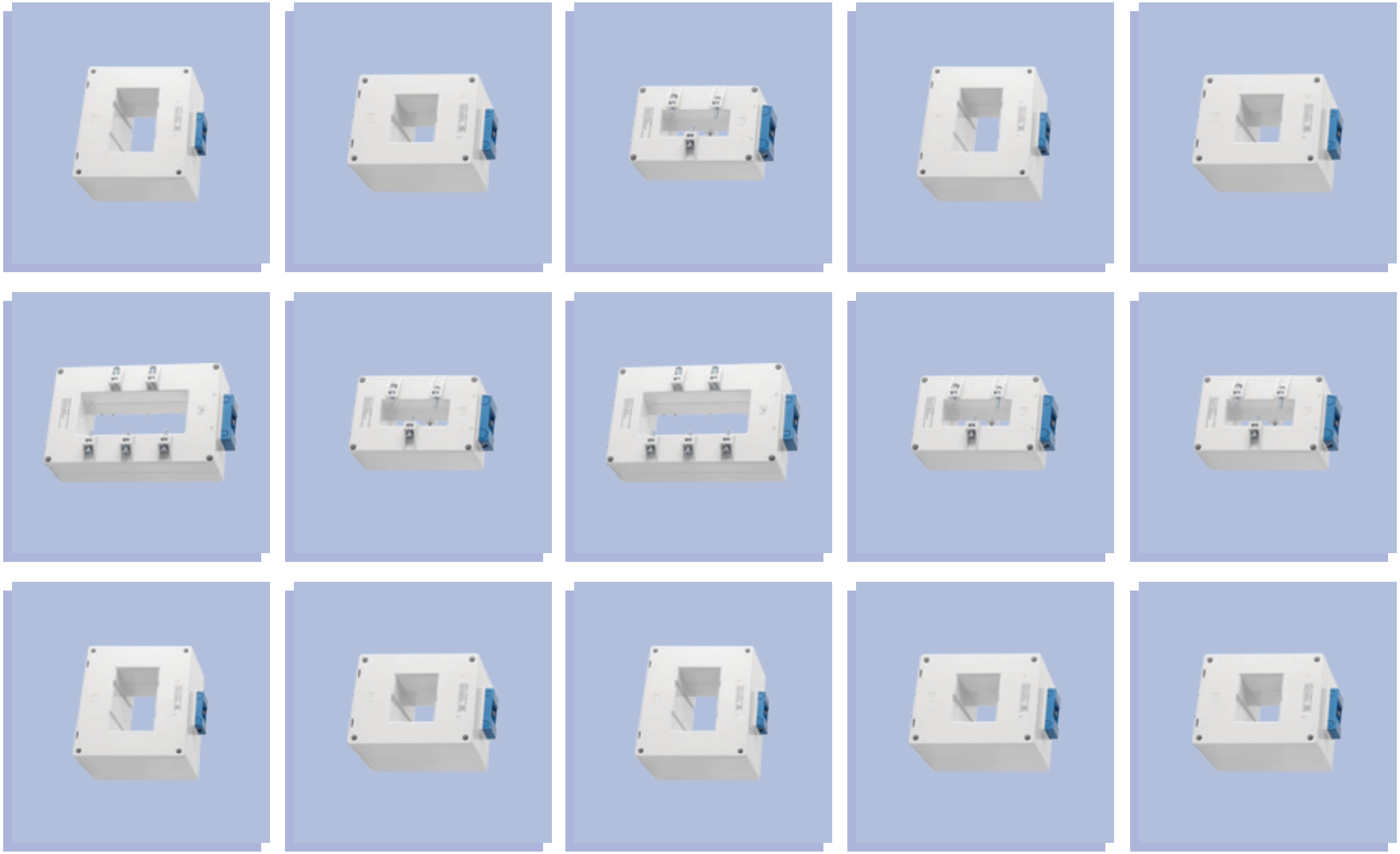

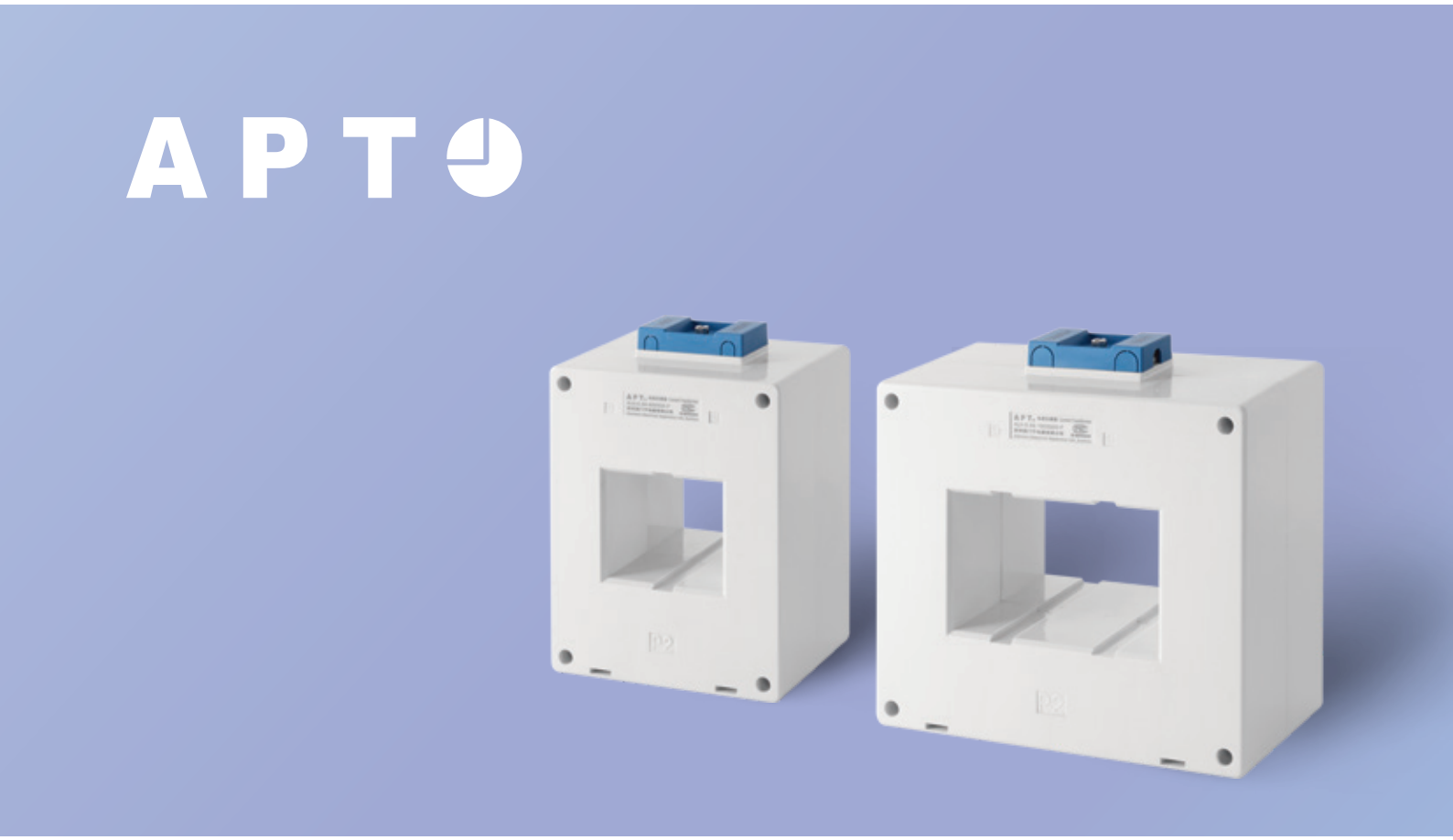

ALH-0.66 II -P 型（保护级）

系列电流互感器

ALH-0.66 series Current Transformer

产品特点

- 最高 5P20 的等级，满足低压电路的最大保护需求。
- 一次侧电流最高可至 6300A。
- 多种规格可选，适用不同安装环境。
- 外壳采用环保的 PC 材质。

不得用于贸易结算

ALH-0.66 电流互感器 / II-P 型（保护级）

◎ 规格尺寸

单位：mm

尺寸 / 规格型号	外形尺寸				穿孔尺寸		安装尺寸	安装方式（第 38 页）
	W	H	D	B	A	E	M	
40x30 Ⅱ-P	90.6	150.8	75	50	42	32	47	C
60x50 Ⅱ-P	129	181	90	54.5	64	56	70	
80x60 Ⅱ-P	164	186	90	52	84	66	90	E
100x60 Ⅱ-P	189	186	90	52	104	66	120	
125x60 Ⅱ-P	220	210	90	64	130	66	140	
170x100 Ⅱ-P	255	219	60	50	170	106.5	40 75 40	

说明

- 未注公差按 GB/T 1804-2000 IT18 级
- “/”为不提供的安装方式

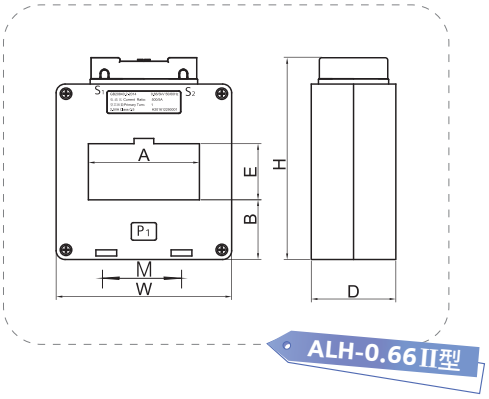

◎ 技术参数对照表

规格型号	40x30 Ⅱ -P		60x50 Ⅱ -P			80x60 Ⅱ -P		
母排规格 (mm) Max	40x10 1-2 根		60x10 1-2 根			80x10 1-2 根		
准确度等级	5P10 10P10	5P15 10P15	5P10 10P10	5P15 10P15	5P20 10P20	5P10 10P10	5P15 10P15	5P20 10P20
额定电流比	额定容量（VA）/ 匝数（T）							
200 / 5			2.5					
250 / 5			2.5	2.5				
300 / 5	1		5	2.5		5	2.5	
400 / 5	1.5		5	2.5		5	2.5	
500 / 5	2.5		5	2.5		5	2.5	
600 / 5	2.5		10	5	2.5	10	5	2.5
750 / 5	2.5		10	5	2.5	10	5	2.5
800 / 5	2.5		15	5	2.5	15	5	2.5
1000 / 5			15	7.5	2.5	15	7.5	2.5
1200 / 5			20	10	2.5	20	10	2.5
1500 / 5			20	10	5	20	10	5
2000 / 5						20	15	5
2500 / 5								
3000 / 5								
4000 / 5								
5000 / 5								
6000/6300 / 5								
200 / 1	1.5		2.5	2.5				
250 / 1	1.5	1	5	2.5	2.5			
300 / 1	2.5	1	5	2.5	2.5	5	2.5	2.5
400 / 1	2.5	1.5	7.5	5	2.5	7.5	5	2.5
500 / 1	2.5	1.5	10	5	2.5	10	5	2.5
600 / 1			10	7.5	5	10	7.5	5
750 / 1			10	7.5	5	10	7.5	5
800 / 1			10	7.5	5	10	7.5	5
1000 / 1			15	10	5	15	10	5
1200 / 1			15	10	5	15	10	5
1500 / 1			15	10	7.5	15	10	7.5
2000 / 1						20	15	7.5
2500 / 1								
3000 / 1								
4000 / 1								
5000 / 1								
6000/6300 / 1								

规格型号	100x60 II -P			125x60 II -P			170x100 II -P		
母排规格 (mm) Max	100x10　1-2 根			125x10　1-3 根			160x10　1-4 根		
准确度等级	5P10 10P10	5P15 10P15	5P20 10P20	5P10 10P10	5P15 10P15	5P20 10P20	5P10 10P10	5P15 10P15	5P20 10P20
额定电流比	额定容量（VA）/ 匝数（T）								
200 / 5									
250 / 5									
300 / 5									
400 / 5	5	2.5							
500 / 5	5	2.5							
600 / 5	10	5	2.5						
750 / 5	10	5	2.5	10	5	2.5			
800 / 5	15	5	2.5	15	5	2.5			
1000 / 5	15	7.5	2.5	15	7.5	2.5			
1200 / 5	20	10	2.5	20	10	2.5			
1500 / 5	20	10	5	20	10	5	5		
2000 / 5	20	15	5	20	15	5	5		
2500 / 5	25	15	5	25	15	5	5		
3000 / 5	25	15	10	25	15	10	5	2.5	
4000 / 5				30	20	10	5	2.5	
5000 / 5				30	20	15	5	2.5	
6000/6300 / 5							5	2.5	
200 / 1									
250 / 1									
300 / 1	5	2.5	2.5						
400 / 1	7.5	5	2.5						
500 / 1	10	5	2.5						
600 / 1	10	7.5	5						
750 / 1	10	7.5	5	10	7.5	5			
800 / 1	10	7.5	5	10	7.5	5			
1000 / 1	15	10	5	15	10	5			
1200 / 1	15	10	5	15	10	5			
1500 / 1	15	10	7.5	15	10	7.5	7.5	5	2.5
2000 / 1	20	15	7.5	20	15	5	7.5	5	2.5
2500 / 1	20	15	7.5	20	15	7.5	7.5	5	2.5
3000 / 1	20	15	7.5	20	15	7.5	10	5	2.5
4000 / 1				25	15	10	10	5	2.5
5000 / 1				25	15	10	10	5	2.5
6000/6300 / 1							10	5	2.5

APT

ALH-0.66 III-P 型（保护级）

系列电流互感器

ALH-0.66 series Current Transformer

产品特点

- 最高 5P20 的等级，满足低压电路的最大保护需求。
- 一次侧电流最高可至 6300A。
- 多种规格可选，适用不同安装环境。
- 外壳采用环保的 PC 材质。

不得用于贸易结算

ALH-0.66 电流互感器 / III-P 型 （保护级）

◎ 规格尺寸

单位：mm

尺寸 / 规格型号	外形尺寸					穿孔尺寸		安装方式（第 38 页）
	W	H	C	D	B	A	E	
50 Ⅲ-P	75	114	76	56	24	16	52	J
60 Ⅲ-P	100	139	75	55	21	32	62	
80 Ⅲ-P	100	164	75	55	34	32	82	
80 Ⅲ-P-B	122	199.5	120	100	51	26	82	
100 Ⅲ-P	100	189	75	55	36.5	32	102	
100 Ⅲ-P-B	122	224.5	120	100	53.5	26	102	
120 Ⅲ-P	125	214	75	55	39	52	122	
130 Ⅲ-P	130	220	75	55	36.5	55	131	
220x130 Ⅲ-P	235	340	80	60	50.25	136	225	

说明

- 未注公差按 GB/T 1804-2000 IT18 级
- “ / ”为不提供的安装方式

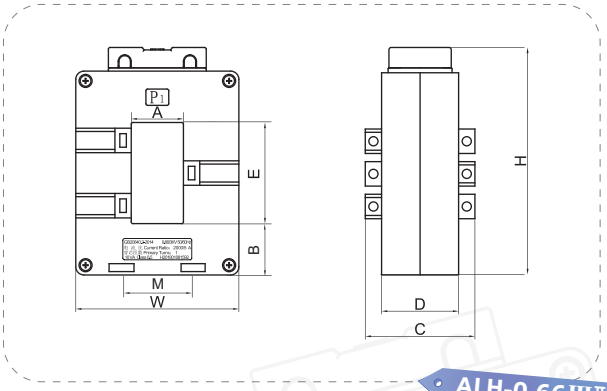

ALH-0.66Ⅲ型

◎ 技术参数对照表

规格型号	50 III -P	60 III -P		80 III -P		80 III -P-B			100 III -P	
母排规格 (mm) Max	50x10 1 根	60x10 1-2 根		80x10 1-2 根		80x5 1-3 根			100x10 1-2 根	
准确度等级	5P5 10P5	5P5 10P5	5P10 10P10	5P10 10P10	5P15 10P15	5P10 10P10	5P15 10P15	5P20 10P20	5P10 10P10	5P15 10P15
额定电流比	额定容量（VA）/ 匝数（T）									
200 / 5	2.5	2.5								
250 / 5	2.5	2.5								
300 / 5	2.5	2.5		2.5						
400 / 5	2.5	5		2.5		7.5	5	2.5	2.5	
500 / 5	2.5	5		2.5		10	5	2.5	2.5	
600 / 5	2.5	5		2.5		10	7.5	2.5	2.5	
750 / 5		5		2.5		15	7.5	5	2.5	
800 / 5		5		2.5		15	10	5	2.5	
1000 / 5		7.5		5		20	10	7.5	2.5	
1200 / 5		7.5		5		25	15	7.5	5	
1500 / 5				5		30	15	10	5	
2000 / 5						30	20	15	5	
2500 / 5									5	
3000 / 5										
4000 / 5										
200 / 1	2.5	2.5								
250 / 1	2.5	2.5								
300 / 1	2.5	2.5								
400 / 1	2.5	2.5		2.5					2.5	
500 / 1	5	2.5	2.5	2.5	2.5				5	2.5
600 / 1	5	5	2.5	5	2.5				5	2.5
750 / 1		5	2.5	5	2.5				5	2.5
800 / 1		5	2.5	5	2.5				5	2.5
1000 / 1				5	2.5				5	2.5
1200 / 1									5	2.5
1500 / 1									5	2.5
2000 / 1										
2500 / 1										
3000 / 1										
4000 / 1										

规格型号	100 III -P-B			120 III -P		130 III -P		220x130 III -P		
母排规格 (mm) Max	100x5　1-3 根			120x10　1-3 根		130x10　1-3 根		220x10　1-6 根 110x10　2-12 根		
准确度等级	5P10 10P10	5P15 10P15	5P20 10P20	5P10 10P10	5P15 10P15	5P10 10P10	5P15 10P15	5P10 10P10	5P15 10P15	5P20 10P20
额定电流比	额定容量（VA）/ 匝数（T）									
200 / 5										
250 / 5										
300 / 5										
400 / 5										
500 / 5	7.5	2.5	2.5							
600 / 5	10	5	2.5							
750 / 5	10	5	2.5	5		2.5				
800 / 5	10	7.5	2.5	5		2.5				
1000 / 5	15	7.5	5	5	2.5	5				
1200 / 5	20	10	5	5	2.5	5				
1500 / 5	25	10	7.5	5	2.5	5		15	7.5	2.5
2000 / 5	30	15	10	5	2.5	5	2.5	20	7.5	2.5
2500 / 5	30	20	10	5	2.5	5	2.5	20	10	5
3000 / 5	30	25	15	5	2.5	5	2.5	25	15	7.5
3500 / 5								25	15	7.5
4000 / 5						5	2.5	30	20	7.5
5000 / 5								30	20	10
6000 / 5								30	25	15
200 / 1										
250 / 1										
300 / 1										
400 / 1										
500 / 1										
600 / 1				5	2.5					
750 / 1				5	2.5					
800 / 1				5	2.5	5	2.5			
1000 / 1				5	2.5	5	2.5			
1200 / 1				5	2.5	5	2.5			
1500 / 1				5	2.5	5	2.5			
2000 / 1				5	2.5	5	2.5			
2500 / 1				5	2.5	5	2.5			
3000 / 1						5	2.5			
4000 / 1										

说明

◎ 型号说明（开口式）

对应编号	ALH - 0.66 □ □ □ □ □ 1 2 3 4 5 6 7
1	注册批准型号
2	额定电压 0.66kV，即 AC660V
3	规格型号：见规格尺寸表
4	额定电流比：“ / ”前后分别表示一次侧二次侧电流，单位为 A
5	准确度等级：数字表示准确度级，R 为级
6	额定容量：单位为 VA（SK 系列单位为 Ω）
7	穿芯匝数：一次电流的穿心匝数，单位为 T

型号举例 1：ALH-0.66 HK80×80 750/5 1R 2.5VA 1T
型号解释：HK 型，规格型号 80×80mm，一次侧电流 750A，二次侧电流 5A，准确度等级 1R，容量 2.5VA，穿心匝数 1T

型号举例 2：ALH-0.66 SK06L 5A / 2.5mA 1R 50Ω 1T
型号解释：SK06L 型，一次侧电流 5A，二次侧电流 2.5mA，准确度等级 1R，载荷 50Ω，穿心匝数 1T

◎ 技术参数

1、符合标准 GB20840
2、一次电流 5A~2000A 二次电流 2.5mA~5A
3、额定电压 AC660V
4、额定频率 50 / 60Hz
5、使用环境温度 -25℃ ~+40℃ 最高耐温 120℃ 存储环境温度 -40℃ ~+70℃
6、海拔高度 ≤1000m （常规应用：海拔 >1000m 的特殊应用需根据 GB20840 内的约束条件选择相应的互感器）
7、工频耐压 3000V 50Hz · 1min(外壳与二次线圈间)
8、绝缘等级 E (SK 系列为 B)
9、准确度等级 0.5、1

◎ 订货须知

1、注明互感器的型号、规格、电流比、准确度等级和二次额定容量。
2、注明安装方式。(如不注明，本公司按自己规定提供)

◎ 互感器安装使用注意事项

1、电流互感器二次绕组严禁开路 , 否则将产生高电压危及设备和人身安全。
2、电流互感器二次侧应有一端可靠接地，以防止一二次间绝缘击穿。
3、严格按照铭牌上额定功率、额定变比、准确度等级使用电流互感器。
4、电流互感器一次绕组和被测线路串联，二次绕组和电测仪表串联，且接线时必须注意电流互感器的极性。
5、二次回路连接导线应采用电阻小的绝缘线，且中间应无接头。
6、二次绕组回路中所串入仪表的阻抗不应超过有关技术标准的规定。
7、应避免继电保护和电能计量用电流互感器并用。

HK&NK&SK

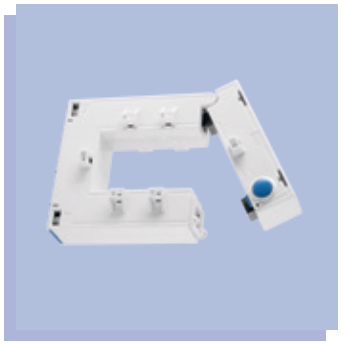

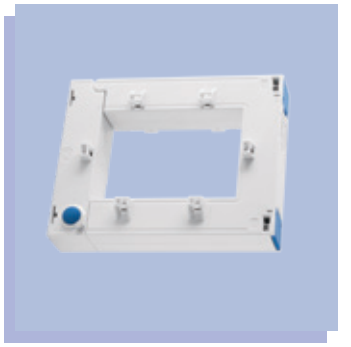

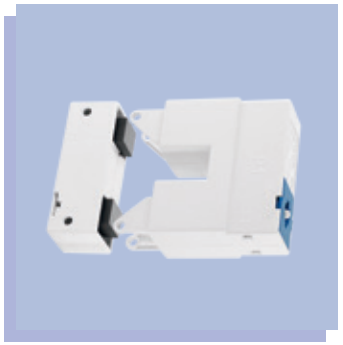

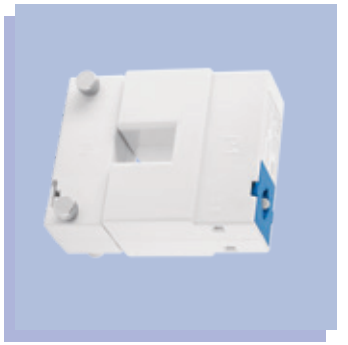

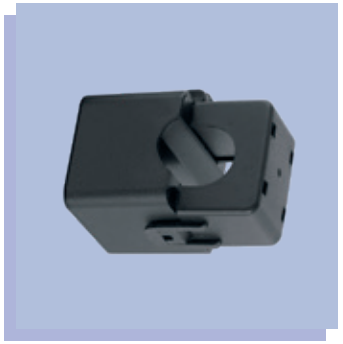

ALH-0.66 HK 型（开口式）

系列电流互感器

ALH-0.66 series Current Transformer

产品特点

- 半开合式：一侧连接，另一侧开口。
- 卡扣固定：确保安装快速，高效。
- 螺栓加固：确保牢固、安全，提供双保险。
- 采用 PC 材质。
- 高品质漆包线。

◎ 规格尺寸

单位：mm

尺寸 / 规格型号	外形尺寸				穿孔尺寸		安装尺寸	安装方式		
	W	H	D	C	A	E	M	A		J
								a	b	
HK20x30	91.1	112.5	40	58	22	32	52	52	56	
HK50x80	117	147	32.3	50	52	82	80	80	56	
HK80x80	145.4	146	32.3	50	80.5	80.9	108.5	108.5	56	
HK80x120	145.4	185.5	32.3	50	80.6	120.8	108.5	108.5	56	
HK80x160	189.2	227.8	52	70	82.3	162.6	124.5	124.5	56	

说明

- 未注公差按 GB/T 1804-2000 IT18 级

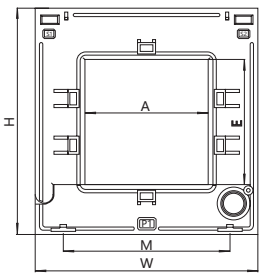

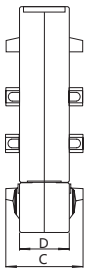

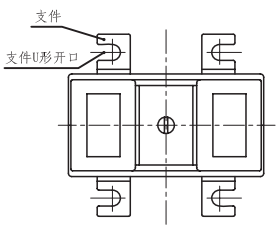

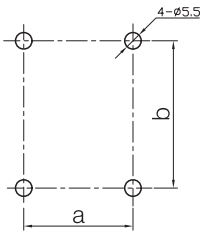

ALH-0.66 HK型

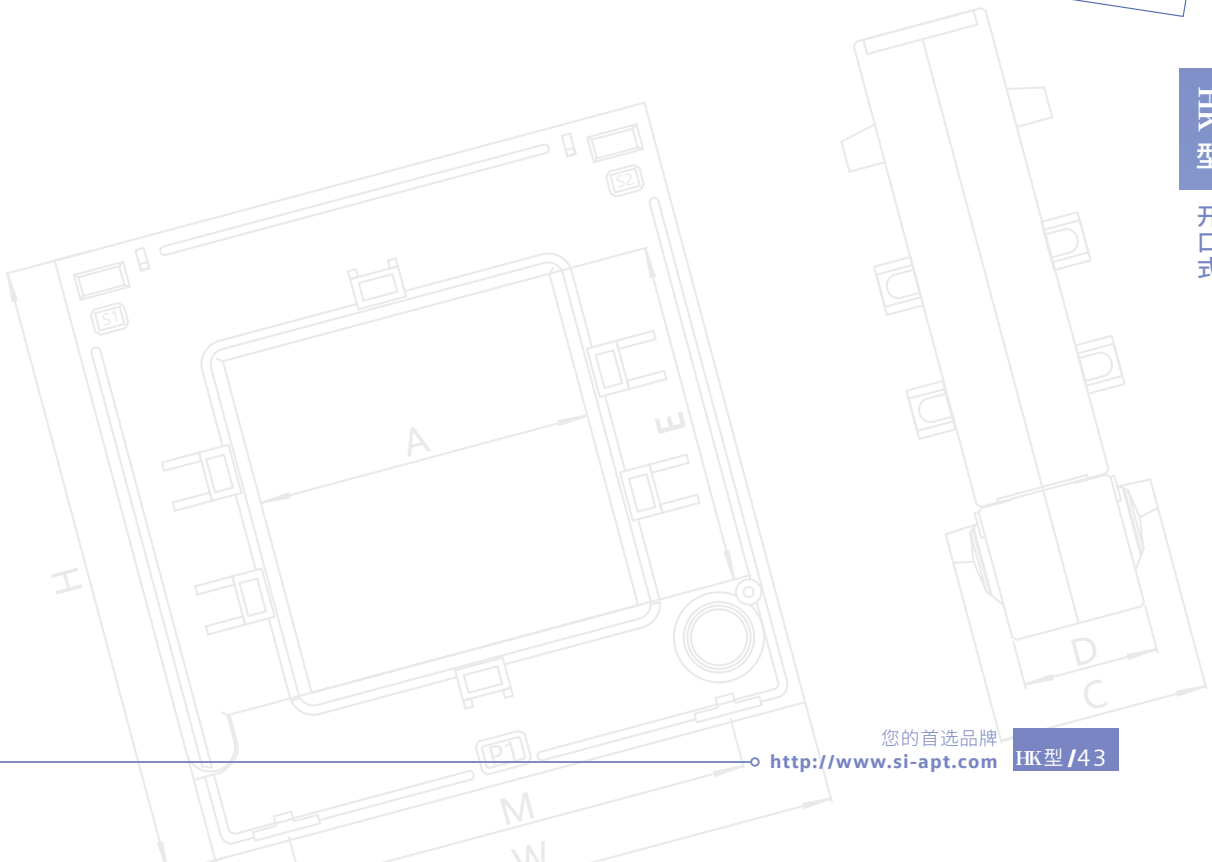

HK型 开口式

◎ 技术参数对照表

规格型号	HK 20x30		HK 50x80		HK 80x80		HK 80x120	
母排规格 (mm) Max	30x10 1 根		80x10 1 根		80x10 1-2 根		100x10 1-2 根	
准确度等级	0.5	1	0.5	1	0.5	1	0.5	1
额定电流比	额定容量（VA）/ 匝数（T）							
300 / 5		2.5		1.5				
400 / 5		5						
500 / 5				2.5		2.5		
600 / 5				2.5		2.5		
750 / 5				2.5		2.5		
800 / 5			1	10		5	10	
1000 / 5			5	10	2.5	10	10	
1200 / 5							10	
1250 / 5							10	
1500 / 5							20	
1600 / 5							20	
300 / 1		2.5						
400 / 1		5		2.5		5		
500 / 1				5		5		
600 / 1			1.5	10	1.5	10		
750 / 1			1.5	10	1.5	10		
800 / 1			5	10	5	10	10	
1000 / 1			5	10	5	10	10	
1200 / 1							10	
1250 / 1							10	
1500 / 1							20	
1600 / 1							20	

△ 对于表中未列出的型号或参数，请咨询 APT 销售或经销商。

规格型号	HK 80x160			规格型号	HK 80x160		
母排规格 (mm) Max	160X10　1-3 根			母排规格 (mm) Max	160X10　1-3 根		
准确度等级	0.2	0.5	1	准确度等级	0.2	0.5	1
额定电流比	额定容量（VA）/ 匝数（T）			额定电流比	额定容量（VA）/ 匝数（T）		
100 / 5				100 / 1			
150 / 5				150 / 1			
200 / 5				200 / 1			
250 / 5				250 / 1			
300 / 5				300 / 1			
400 / 5				400 / 1			
500 / 5				500 / 1			
600 / 5				600 / 1			
750 / 5				750 / 1			
800 / 5				800 / 1			
1000 / 5			10	1000 / 1			10
1200 / 5			10	1200 / 1			10
1250 / 5			10	1250 / 1			10
1500 / 5		20		1500 / 1		20	
1600 / 5		20		1600 / 1		20	
2000 / 5		20		2000 / 1		20	
2500 / 5		20		2500 / 1		20	
3000 / 5		20		3000 / 1		20	
3500 / 5		20		3500 / 1		20	
4000 / 5		40		4000 / 1		40	
4500 / 5	40			4500 / 1	40		
5000 / 5	40			5000 / 1	40		

△ 对于表中未列出的型号或参数，请咨询 APT 销售或经销商。

ALH-0.66 NK 型（开口式）

系列电流互感器

ALH-0.66 series Current Transformer

产品特点

- 全开合式：底边与本体完全分离。
- 螺栓固定：确保牢固、安全。
- 空间占用更小：侧方插入式接线。
- 典型家族式外壳： 蓝白配。
- 优质硅钢片。

◎ 规格尺寸

单位：mm

尺寸 / 规格型号	外形尺寸				穿孔尺寸			安装方式		
	W	H	D	C	A	E	M	A		J
								a	b	/
NK20x30	89	112	33	47.5	20.6	32	52	52	56	/
NK50x80	116	146	33	49.8	50	81	79	79	56	
NK80x80	146	147	33	49.8	80	81	109	109	56	
NK80x120	146	185	33	49.8	80	122	109	109	56	

说明

- 未注公差按 GB/T 1804-2000 IT18 级
- “ / ” 为不提供的安装方式

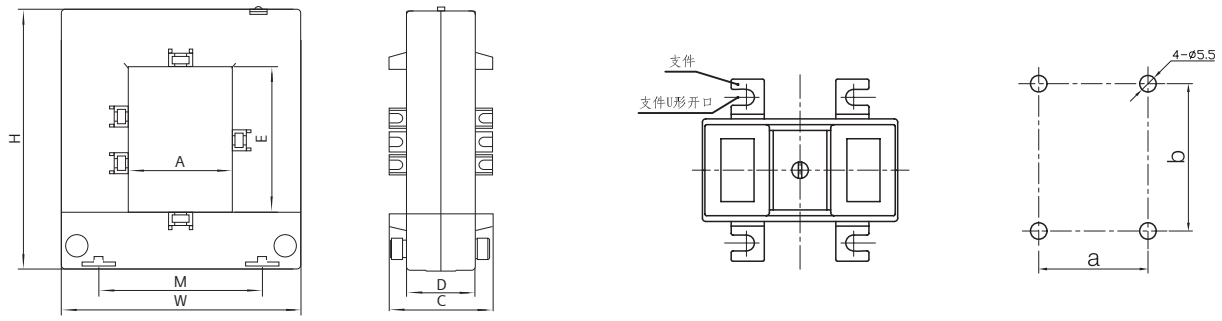

ALH-0.66 NK型

◎ 技术参数对照表

规格型号	NK 20x30		NK 50x80	
母排规格 (mm) Max	30x10　1 根		80x10　1 根	
准确度等级	0.5	1	0.5	1
额定电流比	额定容量（VA）/ 匝数（T）			
100 / 5				
150 / 5				
200 / 5		1		
250 / 5		1.5		1
300 / 5		2.5		1.5
400 / 5	1.5	2.5		2.5
500 / 5				3.75
600 / 5			2.5	3.75
750 / 5			2.5	5
800 / 5			2.5	5
1000 / 5			5	7.5
1200 / 5			5	7.5
1250 / 5				
1500 / 5				
1600 / 5				
2000 / 5				
2500 / 5				
3000 / 5				
4000 / 5				
100 / 1				
150 / 1		1		
200 / 1		2.5		
250 / 1		2.5		1.5
300 / 1	1.5	2.5		2.5
400 / 1	2.5	3.75		2.5
500 / 1			2.5	3.75
600 / 1			2.5	3.75
750 / 1			2.5	5
800 / 1			2.5	5
1000 / 1			5	7.5
1200 / 1			5	7.5
1250 / 1				
1500 / 1				
1600 / 1				
2000 / 1				
2500 / 1				
3000 / 1				
4000 / 1				

△ 对于表中未列出的型号或参数，请咨询 APT 销售或经销商。

规格型号	NK 80x80		NK 80x120	
母排规格 (mm) Max	80x10　1-2 根		120x10　1-2 根	
准确度等级	1		0.5	1
额定电流比	额定容量（VA）/ 匝数（T）			
100 / 5				
150 / 5				
200 / 5				
250 / 5		1		
300 / 5		1.5		
400 / 5		2.5		
500 / 5	2.5	3.75		3.75
600 / 5	2.5	3.75		3.75
750 / 5	2.5	5	2.5	5
800 / 5	2.5	5	2.5	5
1000 / 5	5	7.5	5	7.5
1200 / 5	5	7.5	5	7.5
1250 / 5			5	7.5
1500 / 5			7.5	10
1600 / 5			7.5	10
2000 / 5			7.5	10
2500 / 5				
3000 / 5				
4000 / 5				
100 / 1				
150 / 1				
200 / 1				
250 / 1		1.5		
300 / 1		2.5		
400 / 1		2.5		
500 / 1	2.5	3.75		3.75
600 / 1	2.5	3.75		3.75
750 / 1	2.5	5	2.5	5
800 / 1	2.5	5	2.5	5
1000 / 1	5	7.5	5	7.5
1200 / 1	5	7.5	5	7.5
1250 / 1			5	7.5
1500 / 1			7.5	10
1600 / 1			7.5	10
2000 / 1				
2500 / 1				
3000 / 1				
4000 / 1				

△ 对于表中未列出的型号或参数，请咨询 APT 销售或经销商。

ALH-0.66 SK**J 型 / SK**L 型（开口式）

系列电流互感器

ALH-0.66 series Current Transformer

产品特点

- 孔径覆盖范围广：6mm~46mm
- 二次侧电流：2.5mA~60mA
- 小电流采用铁氧体材质：精度更高，不易生锈
- 集成 TVS（瞬态抑制二极管）：无开路高电压，确保安全
- 采用尼龙材质，绝缘等级为 B

不得用于贸易结算

ALH-0.66 电流互感器 / SK型（开口式）

◎ 规格尺寸

单位：mm

尺寸 / 规格型号	外形尺寸				穿孔尺寸		安装方式	自带引线（长度 1M）
	W	H	D	C	A	E		
SK10J	29.3	40.5	26	14	9.3	10.3	直接挂	1015 AWG24# 并线
SK16J	36.1	46.8	32.3	19.4	15.7	16.3		1015 AWG24# 并线
SK24J	53	70	43.2	18.1	24.3	24.2	直接挂 + 扎带捆绑	1015 AWG24# 并线
SK36J	64.4	84.7	48	21.5	4.9	36.9		1015 AWG24# 并线
SK46J	79.4	96.5	57	21.6	46	46.3		1015 AWG24# 并线

说明

- 未注公差按 GB/T 1804-2000 IT18 级

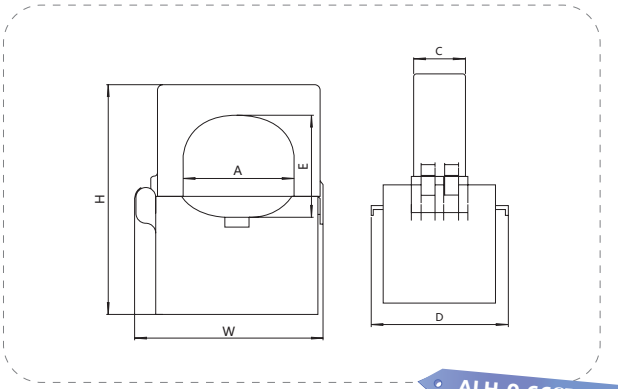

ALH-0.66SK**J 型

◎ 技术参数对照表

规格型号	额定电流比	匝数比	精度	负载	一次侧最大电流
SK10J	5A/5mA	1000/1	0.5	50Ω	40A
	5A/2.5mA	2000/1	0.5	50Ω	40A
	5A/2mA	2500/1	0.5	50Ω	40A
	6A/2mA	3000/1	0.5	50Ω	40A
SK16J	50A/50mA	1000/1	0.5	50Ω	60A
	80A/40mA	2000/1	0.5	50Ω	100A
	100A/40mA	2500/1	0.5	50Ω	120A
	100A/33.33mA	3000/1	0.5	50Ω	120A
	100A/25mA	4000/1	0.5	50Ω	120A
SK24J	100A/50mA	2000/1	0.5	50Ω	120A
	100A/40mA	2500/1	0.5	50Ω	120A
	100A/33.33mA	3000/1	0.5	50Ω	120A
	100A/25mA	4000/1	0.5	50Ω	120A
	100A/20mA	5000/1	0.5	50Ω	120A
	200A/100mA	2000/1	0.5	50Ω	240A
	200A/80mA	2500/1	0.5	50Ω	240A
	200A/66.67mA	3000/1	0.5	50Ω	240A
	200A/50mA	4000/1	0.5	50Ω	240A
	200A/40mA	5000/1	0.5	50Ω	240A
	300A/100mA	3000/1	0.5	50Ω	360A
	300A/75mA	4000/1	0.5	50Ω	360A
	300A/60mA	5000/1	0.5	50Ω	360A
	400A/100mA	4000/1	0.5	50Ω	480A
	400A/80mA	5000/1	0.5	50Ω	480A
SK36J	100A/100mA	1000/1	0.5	50Ω	120A
	100A/50mA	2000/1	0.5	50Ω	120A

△ SK**J 型也可以定制二次侧电流为 5A 或 1A 的产品。对于表中未列出的型号或参数，请咨询 APT 销售或经销商。

规格型号	额定电流比	匝数比	精度	负载	一次侧最大电流
SK36J	100A/40mA	2500/1	0.5	50Ω	120A
	100A/33.33mA	3000/1	0.5	50Ω	120A
	100A/25mA	4000/1	0.5	50Ω	120A
	100A/20mA	5000/1	0.5	50Ω	120A
	100A/16.67mA	6000/1	0.5	50Ω	120A
	200A/100mA	2000/1	0.5	50Ω	240A
	200A/80mA	2500/1	0.5	50Ω	240A
	200A/66.67mA	3000/1	0.5	50Ω	240A
	200A/50mA	4000/1	0.5	50Ω	240A
	200A/40mA	5000/1	0.5	50Ω	240A
	200A/33.33mA	6000/1	0.5	50Ω	240A
	300A/100mA	3000/1	0.5	50Ω	360A
	300A/75mA	4000/1	0.5	50Ω	360A
	300A/60mA	5000/1	0.5	50Ω	360A
	300A/50mA	6000/1	0.5	50Ω	360A
	400A/100mA	4000/1	0.5	50Ω	480A
	400A/80mA	5000/1	0.5	50Ω	480A
	400A/66.67mA	6000/1	0.5	50Ω	480A
	500A/100mA	5000/1	0.5	50Ω	600A
	500A/83.33mA	6000/1	0.5	50Ω	600A
	600A/100mA	6000/1	0.5	50Ω	720A
SK46J	600A/100mA	6000/1	0.5	50Ω	720A
	600A/75mA	8000/1	0.5	50Ω	720A
	600A/60mA	10000/1	0.5	50Ω	720A
	600A/50mA	12000/1	0.5	50Ω	720A
	800A/100mA	8000/1	0.5	50Ω	960A
	800A/80mA	10000/1	0.5	50Ω	960A
	800A/66.67mA	12000/1	0.5	50Ω	960A

△ SK**J 型也可以定制二次侧电流为 5A 或 1A 的产品。对于表中未列出的型号或参数，请咨询 APT 销售或经销商。

◎ 规格尺寸

单位：mm

尺寸 / 规格型号	外形尺寸				穿孔尺寸		安装方式	自带引线（长度 1M）
	W	H	D	C	A	E		
SK06L	21	30	20.5	8.3	6	6.2	直接挂	1007 AWG24# 并线
SK10L	26.5	41	26.7	14.5	10.2	10.7		1015 AWG24# 并线
SK16L	32	46	42.5	19	16.2	16.5	直接挂 + 扎带捆绑	1015 AWG24# 并线
SK24L	48	66	42	22	24.8	24.2		1015 AWG24# 并线
SK36L	61.2	83	46.5	21.5	36	36		1015 AWG24# 并线

说明

- 未注公差按 GB/T 1804-2000 IT18 级

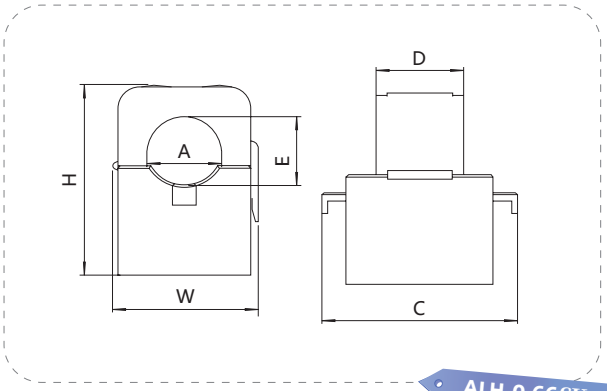

ALH-0.66SK**L 型

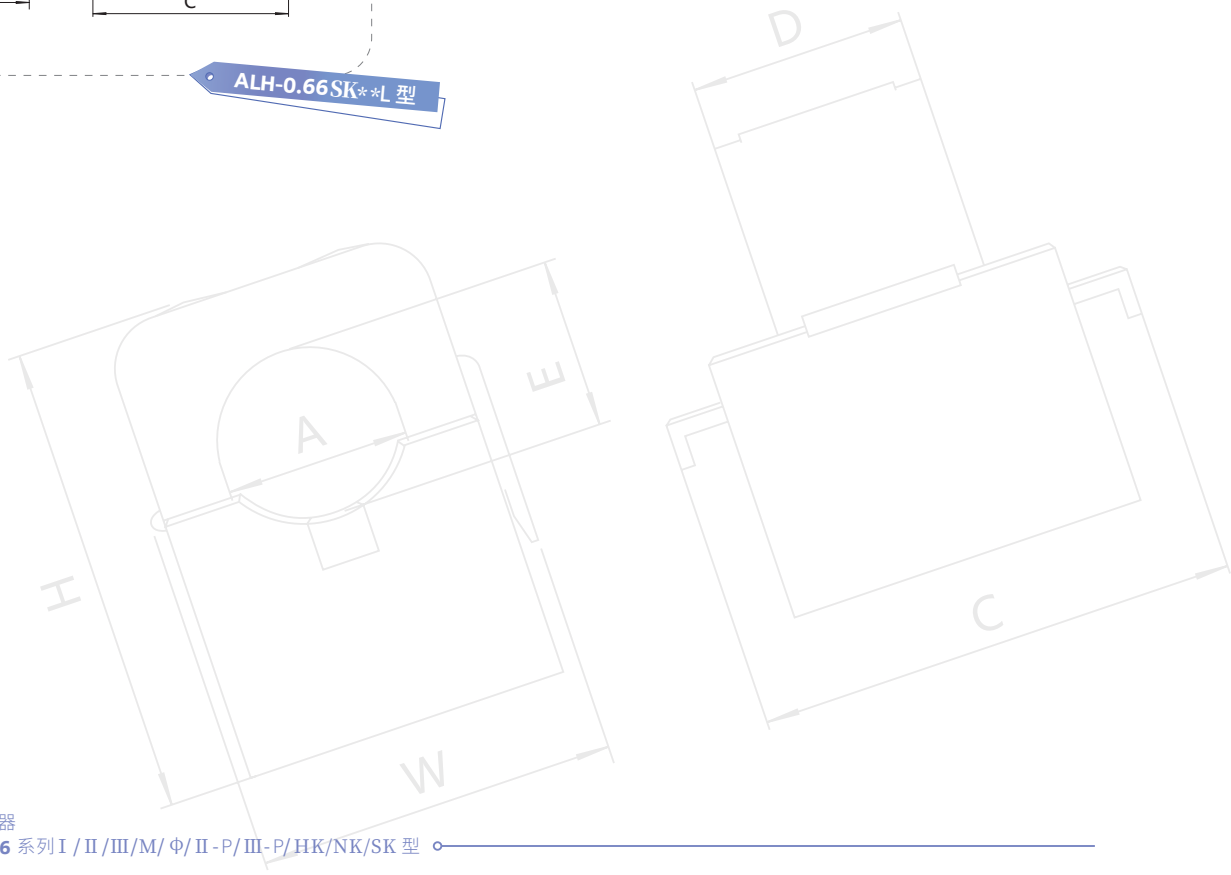

◎ 技术参数对照表

规格型号	额定电流比	匝数比	精度	负载	一次侧最大电流
SK06L	5A/2.5mA	2000/1	1.0	50Ω	30A
	10A/5mA	2000/1	1.0	50Ω	30A
	20A/10mA	2000/1	1.0	50Ω	30A
SK10L	5A/2.5mA	2000/1	1.0	50Ω	60A
	20A/10mA	2000/1	1.0	50Ω	60A
	50A/50mA	1000/1	1.0	30Ω	60A
	60A/20mA	3000/1	0.5	30Ω	75A
	60A/30mA	2000/1	0.5	30Ω	75A
SK16L	100A/33.33mA	3000/1	0.5	50Ω	120A
	100A/40mA	2500/1	0.5	50Ω	120A
	100A/50mA	2000/1	0.5	50Ω	120A
	200A/40mA	5000/1	0.5	50Ω	240A
	200A/50mA	4000/1	0.5	50Ω	240A
	200A/66.67mA	3000/1	0.5	50Ω	240A
	100A/40mA	2500/1	0.5	50Ω	150A
SK24L	200A/40mA	5000/1	0.5	50Ω	240A
	200A/50mA	4000/1	0.5	50Ω	240A
	200A/66.67mA	3000/1	0.5	50Ω	240A
	400A/40mA	10000/1	0.5	50Ω	480A
	400A/80mA	5000/1	0.5	50Ω	480A
SK36L	300A/100mA	3000/1	0.5	50Ω	360A
	300A/60mA	5000/1	0.5	50Ω	360A
	400A/40mA	10000/1	0.5	50Ω	480A
	500A/50mA	10000/1	0.5	50Ω	600A
	600A/60mA	10000/1	0.5	50Ω	720A

△ SK**L 型也可以定制二次侧电流为 5A 或 1A 的产品。对于表中未列出的型号或参数，请咨询 APT 销售或经销商。

◎ 安装方法

A

弯片短条固定

A

弯片短条固定（HK/NK 系列）

B

直片长条固定

C

单片压盘固定（直片）

D

单片压盘固定（弯片）

E

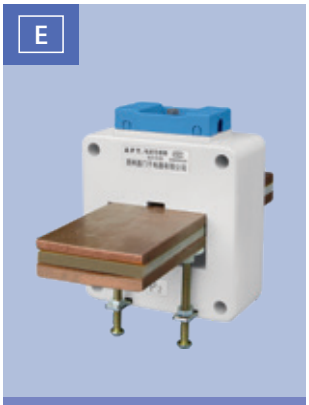

双片压盘固定

F

导轨固定

G

配套底轨固定

H

固定板固定

I

母线固定

J

母线固定

J

母线固定（HK/NK 系列）

◎ 全国部分典型样板工程

国家级公共大型建筑类

上海新国际博览中心
上海磁悬浮
北京中华世纪坛
东方明珠电视台
上海八万人体育场
四川七零三电视塔

学校、医院、办公楼类

上海海事大学
上海外国语大学
国家广播电视大楼
外交部新办大楼
上海瑞金医院
上海第六人民医院

电厂、发电站、电业类

华能玉环电厂（4×1000MW）
沙洲电厂（2×600MW）
国电常州电厂（2x600MW）
福建宁德电厂（2x600MW）
江苏田湾核电站
大亚湾核电站
四川二滩发电厂

机场、港口、地铁类

首都国际机场
沈阳桃仙国际机场
上海浦东国际机场
宁波北仓港
南京地铁 1、2 号线
上海明珠线（轻轨）一、二期
深圳地铁一号线

石油、冶金、化工类

上海宝山钢铁厂
上海金山石化
武汉钢铁厂
首钢搬迁项目
四川达钢改造项目

其他

新疆石河子项目
山东重机厂
上海振华港机
上海丽利工业厂房
广州贝尔螺丝厂房