网络监控警示灯

NHB

New

HTTPS HTTP | SSH RSH | OAuth 2.0 | TLS 1.3 | SOCKET | PING 24 | 网页版设置页面
发送邮件 | IP v6/v4 | Azure | AWS | 80dB | RJ-45 | Φ40 (NHB4)
Φ60 (NHB6) | CE / RoHS10 | UKCA | UL | FCC | KC

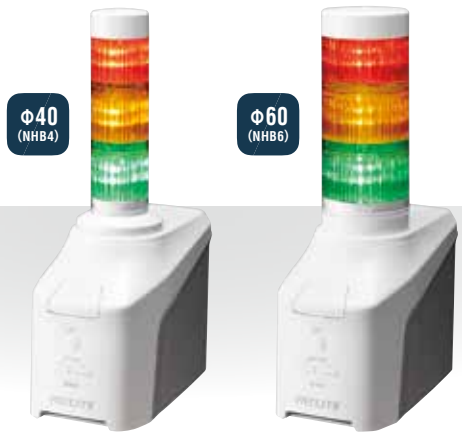

如何选型

NHB4-3N-RYG

① ② ③ ④

① 规格	② LED层数	③ 附加功能/交流适配器	④ LED模块颜色
4 = Φ40 6 = Φ60	O = 0 3 = 3层	N = 标准规格, 无交流适配器	RYG = 3层 (红色 • 黄色 • 绿色)

尺寸 (mm)

NHB4 系列

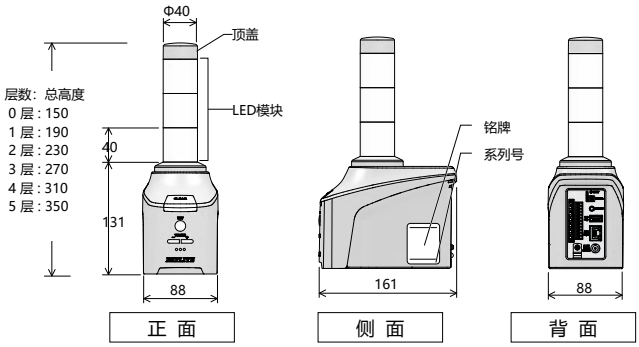

NHB6 系列

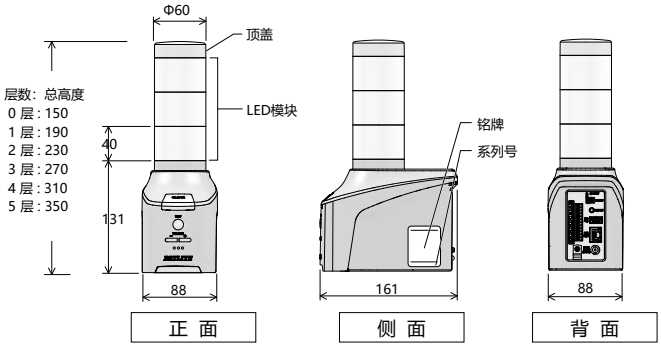

规格

支持标准	Physical layer: Ethernet (IEEE802. 3 compliant) 10BASE-T / 100BASE-TX / 1000BASE-T (auto-negotiation, full-duplex/half-duplex) Data link layer: CSMA/CD Network layer: ARP / ICMP Transport layer: TCP UDP Application layer: HTTPS/HTTP,SSH,RSH,SMTPS/SMTP, IMAPS/IMAP, POP3S/POP3,SNMP(v3 / v2c / v1), NTP
内置音源	蜂鸣音: 5种; 铃声: 3种; 语音消息: 3种
音量控制	使用音量控制按钮 + / -

选购件

详细信息，请参阅 P. 107 to P. 112

产品名称	产品型号
壁挂式支架	NH-001
隔板安装支架	NH-002
交流适配器	ADP-001

产品列表

产品型号	尺寸 (mm)	层数	额定电压	电源适配器	亮灯颜色	功耗	重量 *2
NHB4-0N	Φ40	0	交流 100-240V *1	-	-	5.4W	0.635kg
NHB4-3N-RYG		3	交流 100-240V *1		红色・黄色・绿色	8.4W	0.740kg
NHB6-0N	Φ60	0	交流 100-240V *1		-	5.4W	0.645kg
NHB6-3N-RYG		3	交流 100-240V *1		红色・黄色・绿色	8.4W	0.825kg

*1. 使用交流适配器　*2.不包括交流适配器

基础通用功能

SNMP TRAP接收功能

作为SNMP管理器，接收来自联网设备（UPS、打印机、路由器、交换机等）的SNMP TRAP，并通过灯光和声音第一时间通知管理员发生异常或故障。

- 可判别variable-bindings
- 最多可设置16组（1组4节点）

PING监控

可以对多达24个节点进行监控。 如果到节点的线路出现异常或无法获得被监控设备的响应时，NHV判断为异常，并及时通过灯光和声音通知管理员。

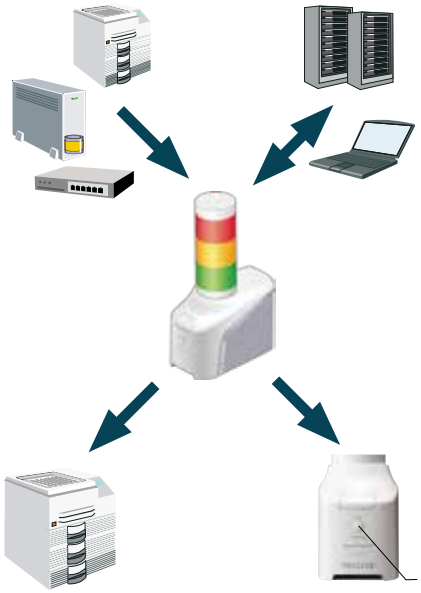

SNMP状态监控

主动获取设备状态

除了PING监控功能外，NHV还搭载了SNMP设备监控功能。主动获取联网设备的MIB信息，并在满足设定条件时，立即通过灯光和声音通知管理员。

自我诊断功能

通过主机正面的测试按钮即可轻松对信号灯功能和蜂鸣器功能进行检测，无需通过网络进行检测。

发送HTTPS/HTTP指令

使与其他设备的连接控制更为简单

NHV可以发送HTTPS/HTTP指令，控制另一台NHV或其他派特莱产品。它还可以与支持接收HTTPS/HTTP指令的设备，例如其他品牌的摄像头等产品进行对接。

连接设备：最多8台

指令字符数：每条指令最多128字符

支持多种通讯指令

HTTPS/HTTP

所有通知模式都可以通过发送 HTTPS/HTTP 指令来进行控制。

指令示例

(红灯常亮/黄灯闪烁1·CH10语音播放1次)

https://192.168.10.1/api/control?led=12000&sound=10

指令示例 (复位操作)

http://192.168.10.1/api/control?clear=1

指令示例 (数字输出 ON)

http://192.168.10.1/api/control?output=1

* 数字输出功能仅限D/DP型号

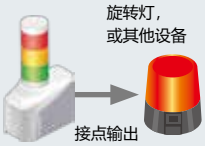

云通讯

支持云服务：AWS，Microsoft Azure

AWS: 连接至AWS IoT Core

Azure: 连接至Azure IoT Hub/Azure IoT Central

可直接连接到各个云服务，通过云服务控制灯光和声音。

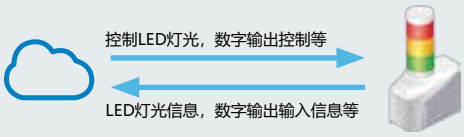

SSH/RSH

可以通过通用协议SSH/RSH轻松控制。用户可以通过网络综合管理软件和各种监控工具等事件信息作为触发，轻松对信号灯的亮灯，闪烁，声音进行控制。

SSH指令

指令示例

（红灯，黄灯，绿灯常亮；蜂鸣）

ssh 192.168.10.1 -l root alert 111001

RSH指令

指令示例

（红灯，黄灯，绿灯常亮；蜂鸣）

rsh 192.168.10.1 –l root alert 111001

SOCKET通讯

可以通过派特莱独创的SOCKET指令—PNS指令和PHN指令进行控制。可以在已装有这些指令的现有系统上进行控制。

PNS指令

可控制所有通知模式

指令示例（红灯，黄灯，绿灯常亮；蜂鸣）

58H,58H,53H,00H,00H,06H,01H,01H,01H,00H,00H,01H

PHN指令

可控制2 bytes的简单指令。

* 部分功能受限

指令示例（红灯，黄灯，绿灯常亮；蜂鸣）

57H,17H

(W) (00010111)

详细通知功能设定

E-mail

发送邮件

每条通知可发送至8个邮件地址

用户可以为各种事件创建多样的主题和正文。它具有全方位的电子邮件身份验证功能，以确保邮件的安全性。

支持OAuth 2.0认证/password认证
(OAuth认证支持Gmail/Outlook)

发送SNMP TRAP/Inform

最多可发送至8个地址。

- SNMP v1/v2c/v3